1/10 SCALE R/C 4WD HIGH PERFORMANCE OFF ROAD RACER

GRAVEL HOUND

組み立てキット ASSEMBLY KIT

DF-02 CHASSIS

SHAFT DRIVEN 4WD SYSTEM

1/10 電動RC 4WDレーシングバギー　グラベルハウンド

TAMIYA, INC. 3-7, ONDAWARA, SHIZUOKA-CITY, JAPAN.

GRAVEL HOUND

●小学生や組み立てになれない方は、
模型にくわしい方にお手伝いをお願いしてください。

組み立てる前に用意する物
ITEMS REQUIRED
ERFORDERLICHES ZUBEHÖR
OUTILLAGE NECESSAIRE

《ラジオコントロールメカ》
このRCカーには、タミヤ・エクスペックGT-Ｉプロポセット(FETアンプ付き2チャンネルプロポ)をおすすめします。また、タミヤC.P.Rユニット(受信機とFETアンプ一体型)も使用できます。★取り扱いについては、それぞれの説明書をご覧ください。

《走行用バッテリー・充電器》
このキットはタミヤ・バッテリー7.2Vカスタムパックおよびレーシングパック専用です。専用充電器とともにご用意ください。

《使用できるサーボの大きさ》
SUITABLE SERVO SIZE
GRÖSSE DER SERVOS
DIMENSIONS MAX DES SERVOS

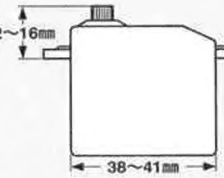

RADIO CONTROL UNIT
Tamiya EXPEC GT-I R/C system (2-channel R/C unit with FET speed controller) is recommended for this model. Tamiya C.P.R. Unit (FET speed controller with receiver) is also compatible.
★Refer to the instruction manual included with the R/C unit.
POWER SOURCE
This kit is designed to use a Tamiya 7.2V Custom Pack or Racing Pack. Charge battery according to manual supplied with battery.

RC-EINHEITEN
Das Tamiya EXPEC GT-I R/C System (2-Kanal RC-Einheit mit FET Fahrregler) wird für dieses Modell empfohren. Die Tamiya C.P.R. Einheit (ein mit dem Empfänger kombinierter Fahrregler) kann ebenfalls verwendet werden.
★Beachten Sie sich bitte die der RC-Einheit beigefügte Gebrauchsanweisung.
STROMQUELLE
Für diesen Bausatz benötigt man den Tamiya 7,2V Custom Pack oder Racing Pack. Den Akku gemäß Anweisung aufladen.

RADIOCOMMANDE
L'ensemble Tamiya EXPEC GT-I (ensemble R/C 2 voies avec variateur électronique) est recommandé pour ce modèle. Un élément de réception C.P.R. Tamiya (combiné récepteur/variateur) est également utilisable.
★Se référer au manuel d'instructions de l'ensemble R/C.
BATTERIE DE PROPULSION
Le moteur qui équipe ce modèle peut être alimenté par un pack d'accus batterie Tamiya 7,2V Custom ou Racing. Charger le pack selon les indications du manuel du pack et du chargeur.

《使用する塗料》 TAMIYA PAINT COLORS / TAMIYA-FARBEN / PEINTURES TAMIYA

●18ページを参照し、使用する塗装色を用意してください。
●Refer to chart on the right and page 18 for necessary paint colors.
●Beachten Sie die rechte Tabelle und Seite 18 für der erforderlichen Farben.
●Se référer au tableau à droite et à la page 18 pour connaître les peintures.

タミヤ・エクスペックＧＴ-Ｉプロポ(FETアンプ付)
Tamiya EXPEC GT-I 2-channel R/C system
Tamiya EXPEC GT-I 2-Kanal R/C System
Ensemble R/C Tamiya EXPEC GT-I 2 voies

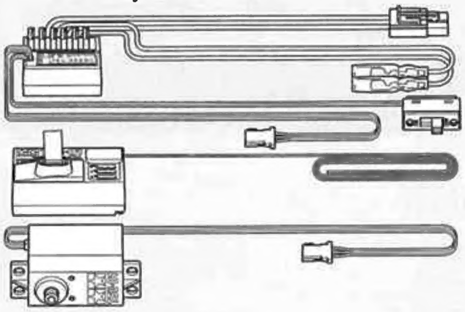

ＦＥＴアンプ付き2チャンネルプロポ
2-channel R/C unit with FET speed controller
2-Kanal RC-Einheit mit FET Fahrregler
Ensemble R/C 2 voies avec variateur électronique

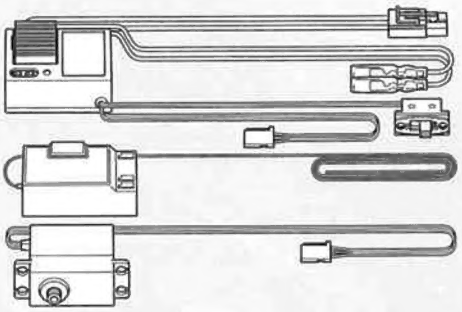

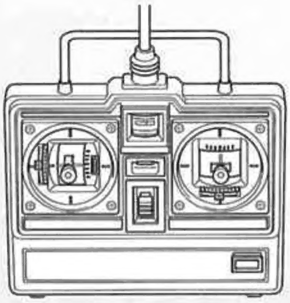

★ホイールタイプ送信機も選べます。
★Wheel type transmitter is also available.
★Ein Lenkrad-Sender kann auch verwendet werden.
★Un émetteur de type volant est également utilisable.

タミヤ・C.P.R.ユニット
Tamiya C. P. R. Unit
Tamiya C. P. R. Einheit
Elément de réception C. P. R. Tamiya

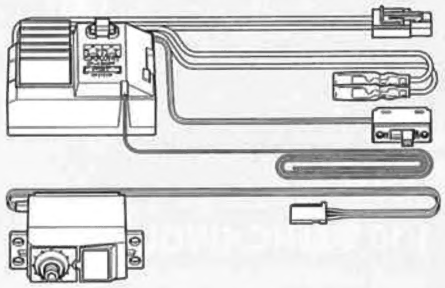

タミヤ7.2Vレーシングパック
Tamiya 7.2V Racing Pack
Tamiya 7,2V Racing Pack
Batterie Tamiya 7,2V Racing

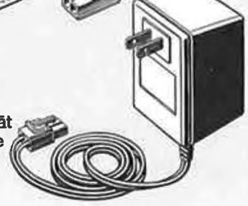

7.2V専用充電器
Compatible charger
Geeignetes Ladegerät
Chargeur compatible

●下記のポリカーボネート塗料を用意してください。
タミヤからはスプレー塗料のほか各種塗装用品が発売されています。
●Tamiya spray paints, brush paints and other painting materials are available from hobby shops.
●In Ihrem Hobby-Geschäft sind Tamiya Sprühfarben, Farben in Gläschen und weitere Materialien für die Lackierung erhältlich.
●Les peintures Tamiya en pots ou en bombes ainsi que les accessoires pour la décoration sont disponibles dans les magasins de modélisme.

《ポリカーボネート用タミヤカラー》
TAMIYA POLYCARBONATE PAINTS

PS-35●ブルーバイオレット / Blue Violet / Blauviolett / Bleu-Violet

《用意する工具》 TOOLS RECOMMENDED / BENÖTIGTE WERKZEUGE / OUTILLAGE

＋ドライバー(大)
＋ Screwdriver (large)
＋ Schraubenzieher (groß)
Tournevis ＋ (grand)

＋ドライバー(小)
＋ Screwdriver (small)
＋ Schraubenzieher (klein)
Tournevis ＋ (petit)

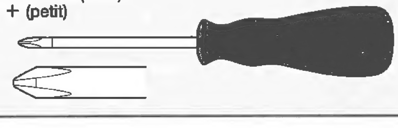

ラジオペンチ
Long nose pliers
Flachzange
Pinces à becs longs

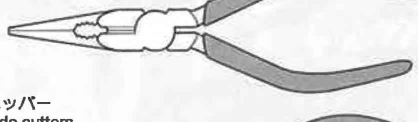

ニッパー
Side cutters
Seitenschneider
Pinces coupantes

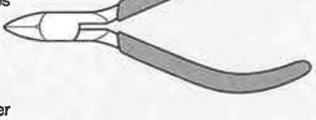

クラフトナイフ
Modeling knife
Modellbaumesser
Couteau de modéliste

はさみ
Scissors
Schere
Ciseaux

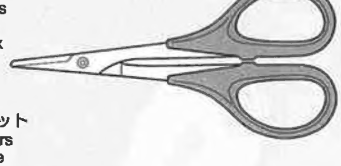

ピンセット
Tweezers
Pinzette
Précelles

★この他に、セロファンテープ、ヤスリや柔らかな布があると便利です。
★Cellophane tape, file and soft cloth will also assist in construction.
★Hilfreich für den Zusammenbau können sein: Tesafilm, Feile, weiches Tuch.
★Ruban adhésif, lime et chiffon doux seront également utiles.

●組み立てる前に説明図を必ずお読みください。また、保護者の方もお読みください。

●小学生やうまく組み立てられない方は、保護者の方やRCカーにくわしい方にお手伝いをお願いしてください。

●色を塗る時や、接着剤を使う場合は必ず窓を開けて換気に注意してください。

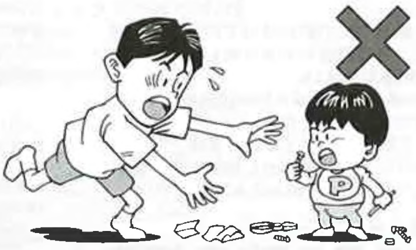

●小さなお子様のいる場所での工作はおやめください。小さな部品やビニール袋を口に入れたりする危険があります。

●工具で固い物を切らないでください。刃が折れるなどの危険があります。

●組み立てる時はまわりに注意してください。また、工具を振り回すようなことはやめてください。

⚠ CAUTION

●Read carefully and fully understand the instructions before commencing assembly. A supervising adult should also read the instructions if a child assembles the model.
●When assembling this kit, tools including knives are used. Extra care should be taken to avoid personal injury.
●Read and follow the instructions supplied with paints and/or cement, if used (not included in kit).
●Keep out of reach of small children. Children must not be allowed to put any parts in their mouths, or pull vinyl bag over their heads.

⚠ VORSICHT

●Bevor Sie mit dem Zusammenbau beginnen, sollten Sie alle Anweisungen gelesen und verstanden haben. Falls ein Kind das Modell zusammenbaut, sollte ein beaufsichtigender Erwachsener die Bauanleitung ebenfalls gelesen haben.
●Beim Zusammenbau dieses Bausatzes werden Werkzeuge einschließlich Messer verwendet. Zur Vermeidung von Verletzungen ist besondere Vorsicht angebracht.
●Wenn Sie Farben und/oder Kleber verwenden (nicht im Bausatz enthalten), beachten und befolgen Sie die dort beiliegenden Anweisungen.
●Bausatz von kleinen Kindern fernhalten. Verhüten Sie, daß Kinder irgendwelche Bauteile in den Mund nehmen oder Plastiktüten über den Kopf ziehen.

⚠ PRECAUTIONS

●Bien lire et assimiler les instructions avant de commencer l'assemblage. La construction du modèle par un enfant doit s'effectuer sous la surveillance d'un adulte.
●L'assemblage de ce kit requiert de l'outillage, en particulier des couteaux de modélisme. Manier les outils avec précaution pour éviter toute blessure.
●Lire et suivre les instructions d'utilisation des peintures et ou de la colle, si utilisées (non incluses dans le kit).
●Garder hors de portée des enfants en bas âge. Ne pas laisser les enfants mettre en bouche ou sucer les pièces, ou passer un sachet vinyl sur la tête.

《タミヤ・エクスペックGT-Ⅰプロポ（FETアンプ付き）》
TAMIYA EXPEC GT-I 2-CHANNEL R/C SYSTEM (WITH FET SPEED CONTROLLER)

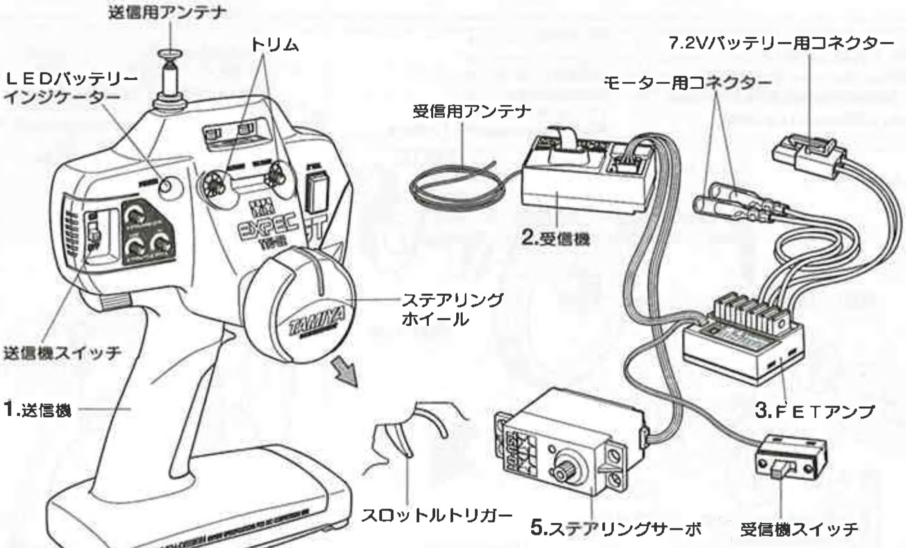

《スティックタイプ送信機》
STICK TYPE TRANSMITTER

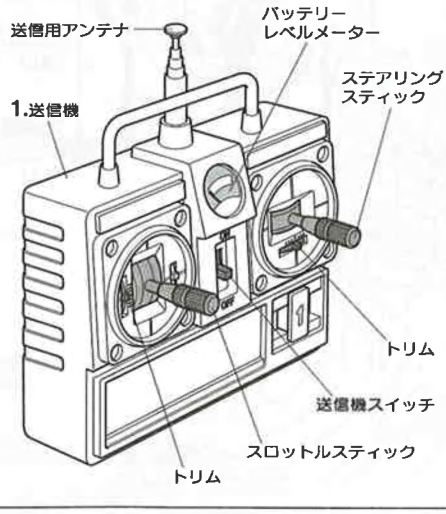

《C.P.R. ユニット》
C.P.R. UNIT

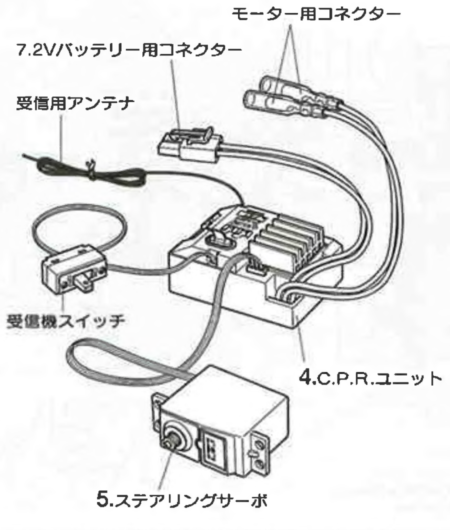

《2チャンネルプロポの名称》

1. ●送信機＝コントロールボックスとなるもので、ステアリング、スロットルの操作を電波信号に変えて発信します。
2. ●受信機＝送信機からの電波を受け、それをアンプやサーボにつたえます。
3. ●FETアンプ＝受信機が受けた電波信号を電気的な信号に変え、車のスピードをコントロールします。
4. ●C.P.R.ユニット＝FETアンプと受信機が一体となったものです。
5. ●ステアリングサーボ＝受信機が受けた電波信号を機械的な動きに変え、ハンドルを切ります。

COMPOSITION OF 2 CHANNEL R/C UNIT

1. ●Transmitter: Serves as control box. Steering wheel/stick and throttle trigger/stick movements are transformed into radio signals which are transmitted through the antenna.
2. ●Receiver: Accepts signals from the transmitter and converts them into pulses that operate the model's servo and speed controller.
3. ●Electronic Speed Controller: Accepts signals received from the receiver and controls the current going to the motor.
4. ●C.P.R. Unit: The electronic speed controller is combined with the receiver in this unit.
5. ●Steering servo: Transforms signals received from the receiver into mechanical movements.

ZUSAMMENSTELLUNG DER 2-KANAL RC-EINHEIT

1. ●Sender: Dient als Steuergerät. Lenkrad/-knüppel- und Gaszuggriff/- knüppelbewegungen werden in Funksignale umgewandelt und über die Antenne ausgesendet.
2. ●Empfänger: Der Empfänger nimmt die Signale des Senders auf und wandelt sie in Steuerimpulse für das Lenkservo und den Fahrregler um.
3. ●Elektronischer Fahrregler: Erhält Steuersignale vom Empfänger und regelt den zum Motor fließenden Strom.
4. ●C.P.R.-Einheit: Der Elektronische Fahrregler ist im Empfänger integriert.
5. ●Lenkservo: Wandelt die vom Empfänger kommenden Lenksignale in mechanische Bewegung um.

COMPOSITION D'UN ENSEMBLE R/C 2 VOIES

1. ●Emetteur: sert de boîtier de commande. Les actions sur le manche de direction/volant ou sur le manche de gaz/gâchette sont converties en signaux radio transmis par le biais de l'antenne.
2. ●Récepteur: capte les signaux de l'émetteur, les convertit en impulsions et contrôle les mouvements du(des) servo(s) et le variateur électronique de vitesse.
3. ●Variateur électronique de vitesse: reçoit un signal du récepteur et régule la quantité de courant alimentant le moteur.
4. ●Unité C.P.R.: ensemble combinant récepteur et variateur électronique de vitesse.
5. ●Servo de direction: convertit les signaux émanant du récepteur en mouvements mécaniques.

★組み立てに入る前に説明図を最後までよく見て、全体の流れをつかんでください。
★お買い求めの際、また組み立ての前には必ず内容をお確めください。万一不良部品、不足部品などありました場合には、お買い求めの販売店にご相談ください。
★小さなビス、ナット類が多く、よく似た形の部品もあります。図をよく見てゆっくり確実に組んでください。金具部品は少し多目に入っています。予備として使ってください。

グリス このマークはグリスを塗る部分に指示しました。必ず、グリスアップして、組みこんでください。

★Study the instructions thoroughly before assembly.
★There are many small screws, nuts and similar parts. Assemble them carefully referring to the drawings. To prevent trouble and finish the model with good performance, it is necessary to assemble each step exactly as shown.

Apply grease to the places shown by this mark.
Apply grease first, then assemble.

★Vor Baubeginn die Bauanleitung genau durchlesen.
★Viele kleine Schrauben und Muttern etc. müssen genau der Anleitung nach eingebaut werden. Exaktes Bauen bringt ein gutes Modell mit bester Leistung.

Stellen mit diesem Zeichen erst fetten, dann zusammenbauen.

★Assimilez les instructions parfaitement avant l'assemblage.
★Il y a beaucoup de petites vis, d'écrous et de pièces similaires. Les assembler soigneusement en se référant aux dessins. Pour éviter les erreurs suivre les stades du montage dans l'ordre indiqué.

Graisser les endroits indiqués par ce symbole.
Graisser d'abord, assembler ensuite.

※の部品はキットには含まれていません。
Parts marked ※ are not in kit.
Teile mit ※ sind im Bausatz nicht enthalten.
Les pièces marquées ※ ne sont pas incluses dans le kit.

A ❶～⓬

袋詰Aを使用します
BAG A / BEUTEL A / SACHET A

❶ 《リヤデフギヤの組み立て》
Differential gear assembly (rear)
Zusammenbau des Differentialgetriebes (hinten)
Assemblage du différentiel (arrière)

MA4 ×3 — 2×8mm皿タッピングビス / Tapping screw / Schneidschraube / Vis taraudeuse

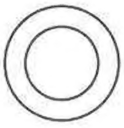
MA11 ×1 — 9mmワッシャー / Washer / Beilagscheibe / Rondelle

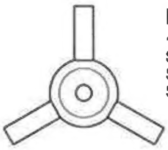
MA13 ×1 — ベベルシャフト / Star shaft / Stern-Achse / Support de satellite

MA14 ×3 — ベベルギヤ (小) / Small bevel gear / Kegelrad klein / Petit pignon conique

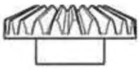
MA15 ×2 — ベベルギヤ (大) / Large bevel gear / Kegelrad groß / Grand pignon conique

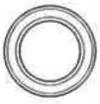
RB3 ×2 — 1280ベアリング / Ball bearing / Kugellager / Roulement à billes

❷ 《リヤデフギヤの取り付け》
Attaching differential gear (rear)
Einbau des Differentialgetriebes (hinten)
Installation du différentiel (arrière)

MA2 ×3 — 3×10mmタッピングビス / Tapping screw / Schneidschraube / Vis taraudeuse

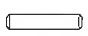
MA10 ×1 — 2×10mmシャフト / Shaft / Achse / Axe

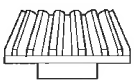
MA16 ×1 — ベベルピニオンギヤ / Bevel pinion gear / Kegelritzel / Pignon conique

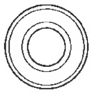
RB1 ×2 — 1150ベアリング / Ball bearing / Kugellager / Roulement à billes

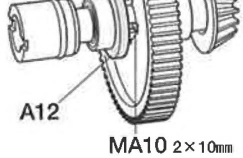

❶ 《リヤデフギヤの組み立て》
Differential gear assembly (rear)
Zusammenbau des Differentialgetriebes (hinten)
Assemblage du différentiel (arrière)

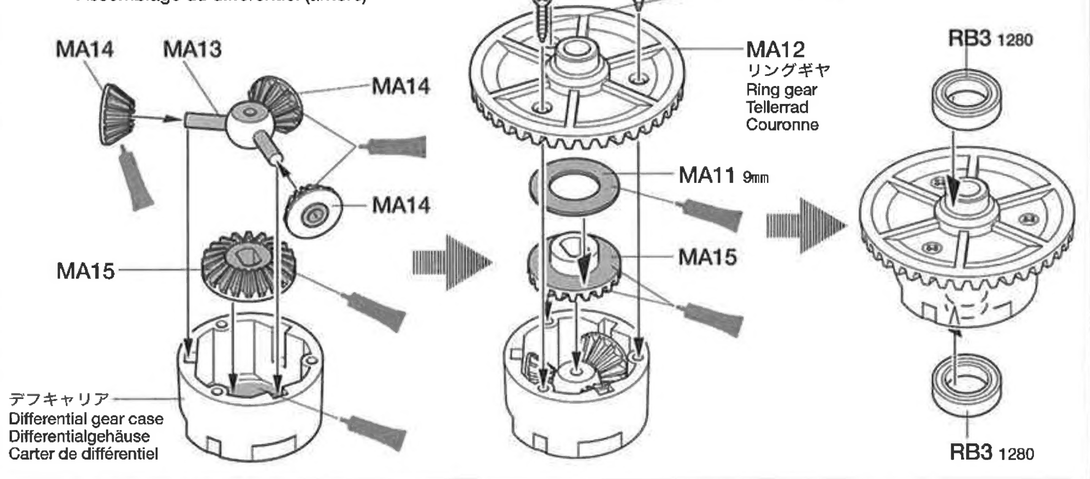

❷ 《リヤデフギヤの取り付け》
Attaching differential gear (rear)
Einbau des Differentialgetriebes (hinten)
Installation du différentiel (arrière)

《スパーギヤの組み立て》
Spur gear
Stirnradgetriebe
Pignon intermédiaire

★MA10（2×10mmシャフト）を落とさないように注意してください。
★Make sure 2x10mm (MA10) shaft does not fall off.
★Darauf achten, dass die 2x10mm (MA10) Achse nicht herausfällt.
★S'assurer que l'axe 2x10mm (MA10) ne tombe pas.

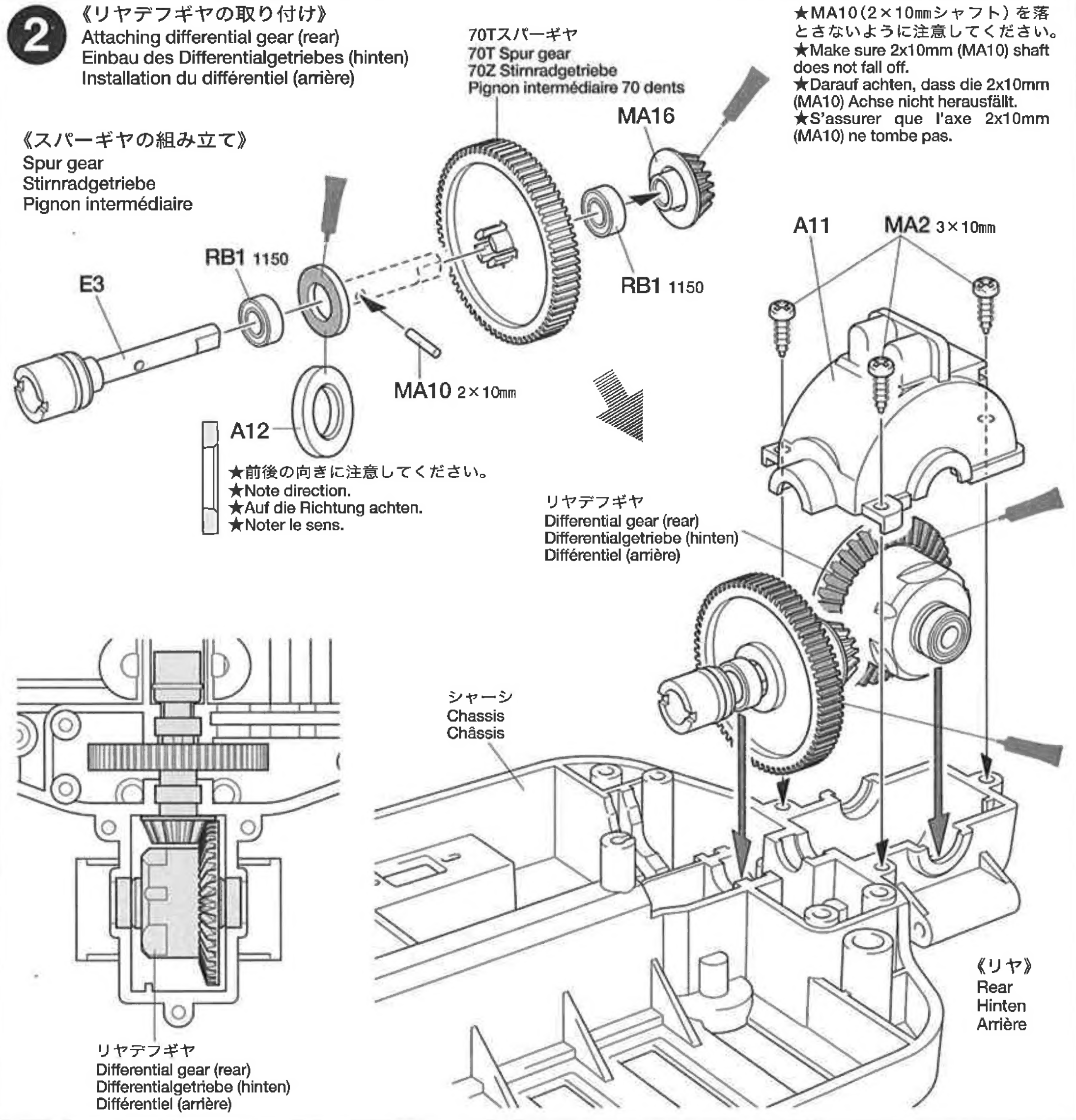

❸《プロペラシャフトの取り付け》
Propeller shaft
Antriebswelle
Arbre de transmission

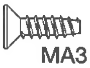

MA3 ×6
3×10㎜皿タッピングビス
Tapping screw
Schneidschraube
Vis taraudeuse

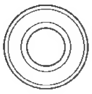

RB1 ×2
1150ベアリング
Ball bearing
Kugellager
Roulement à billes

《プロペラシャフトの取り付け方》
Attaching propeller shaft
Einbau der Antriebswelle
Mise en place d'arbre de transmission

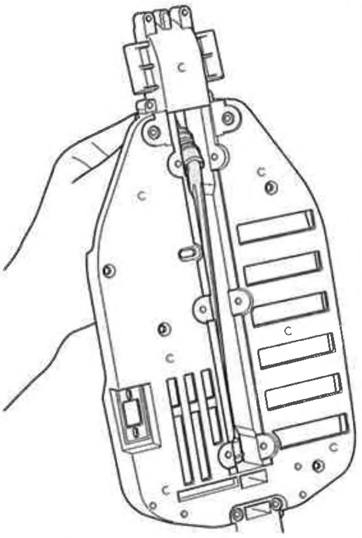

★プロペラシャフトを取り付ける時は、図のようにシャーシを立ておこなうと楽に作業ができます。
★When attaching propeller shaft, standing chassis lengthwise will assist assembly.
★Bei Einbau der Antriebswelle, macht senkrechtes Aufstellen des Chassis die Montage einfacher.
★Lors de l'installation d'arbre de transmission, tenir le châssis verticalement rend l'assemblage plus facile.

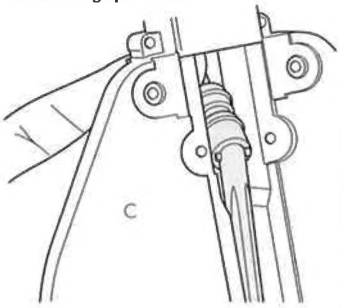

❸《プロペラシャフトの取り付け》
Propeller shaft
Antriebswelle
Arbre de transmission

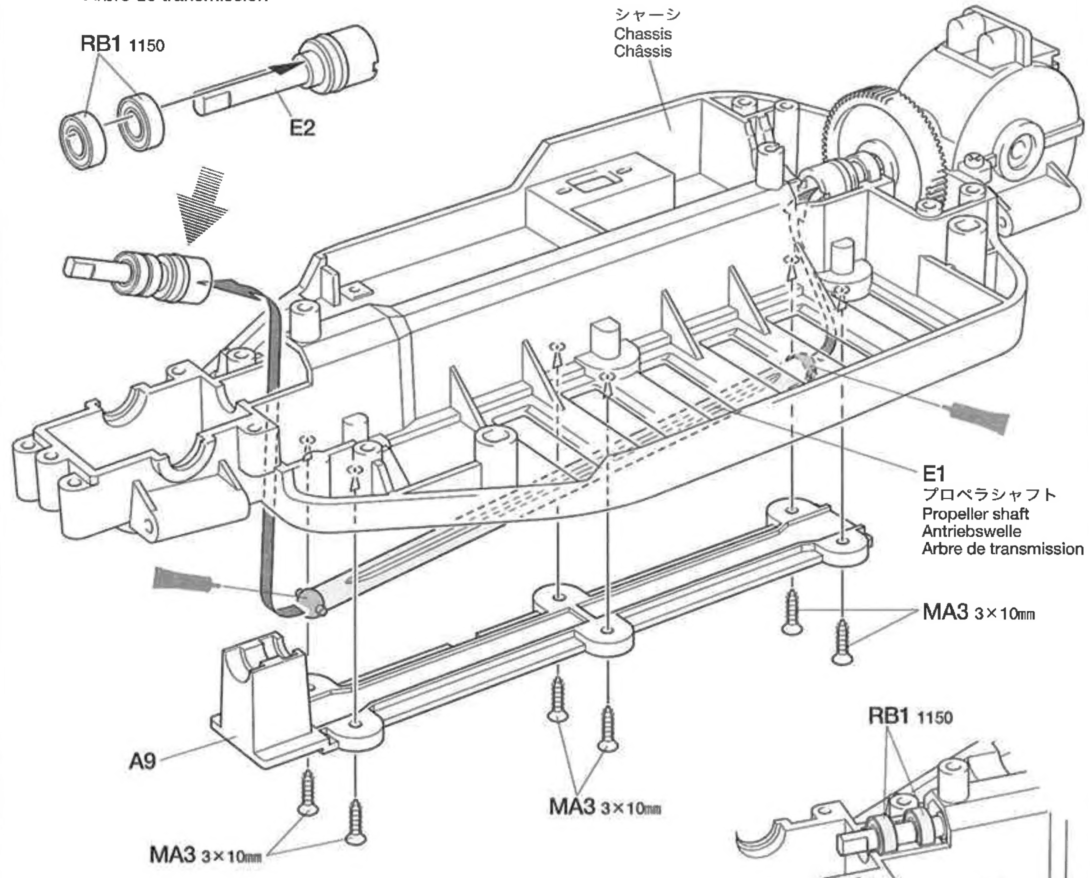

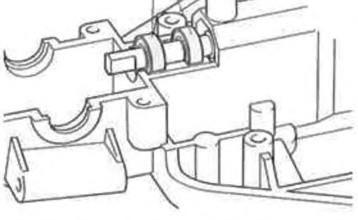

★右図を参考にRB1（ベアリング）を取り付けます。
★Attach bearings (BR1) referring to the illustration on the right.
★Die Lager (BR1) unter Beachtung der rechts stehenden Abbildung anbringen.
★Fixer les roulements (BR1) en se référant à l'illustration à droite.

❹《リヤダンパーステーの取り付け》
Attaching rear damper stay
Einbau der hinteren Dämpferstrebe
Fixation du support d'amortisseur arrière

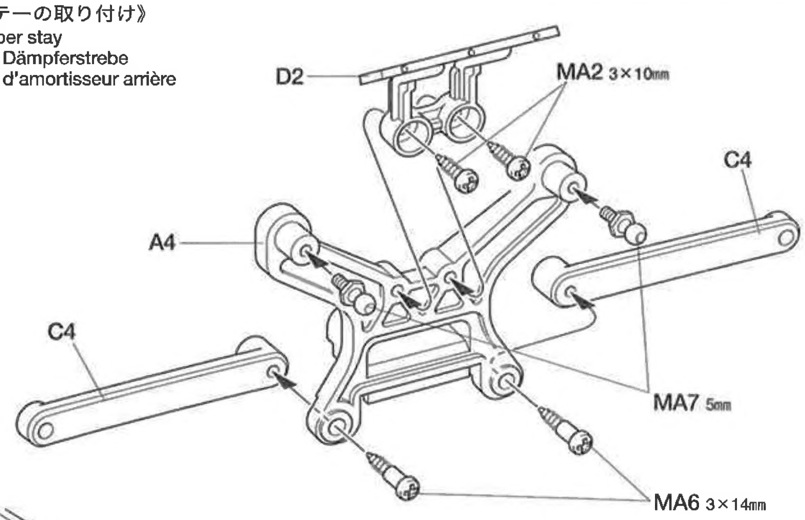

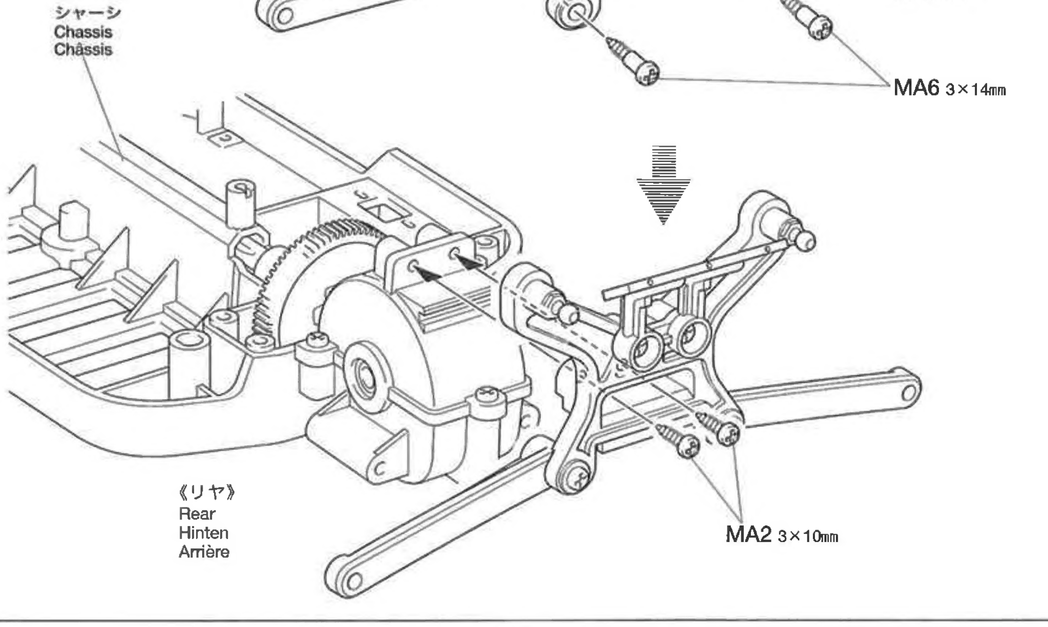

❹《リヤダンパーステーの取り付け》
Attaching rear damper stay
Einbau der hinteren Dämpferstrebe
Fixation du support d'amortisseur arrière

MA2 ×4
3×10㎜タッピングビス
Tapping screw
Schneidschraube
Vis taraudeuse

MA6 ×2
3×14㎜段付タッピングビス
Step screw
Paßschraube
Vis décolletée

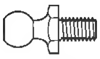

MA7 ×2
5㎜ピローボール
Ball connector
Kugelkopf
Connecteur à rotule

タミヤの総合カタログ

タミヤの全商品を掲載した総合カタログは年に一回発行。ご希望の方は模型店でおたずね下さい。

タミヤRCガイドブック

ラジオコントロールモデルをより楽しむ方へのガイドブックです。ＲＣの基本的な知識、競技の仕方等詳しく解説、ご希望の方は模型店におたずね下さい。

5 《フロントデフギヤの組み立て》
Differential gear assembly (front)
Zusammenbau des Differentialgetriebes (vorne)
Assemblage du différentiel (avant)

MA4 ×3 — 2×8㎜皿タッピングビス / Tapping screw / Schneidschraube / Vis taraudeuse

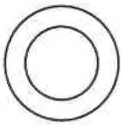

MA11 ×1 — 9㎜ワッシャー / Washer / Beilagscheibe / Rondelle

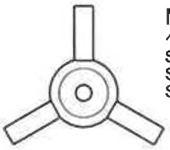

MA13 ×1 — ベベルシャフト / Star shaft / Stern-Achse / Support de satellite

MA14 ×3 — ベベルギヤ（小） / Small bevel gear / Kegelrad klein / Petit pignon conique

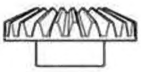

MA15 ×2 — ベベルギヤ（大） / Large bevel gear / Kegelrad groß / Grand pignon conique

RB3 ×2 — 1280ベアリング / Ball bearing / Kugellager / Roulement à billes

5 《フロントデフギヤの組み立て》
Differential gear assembly (front)
Zusammenbau des Differentialgetriebes (vorne)
Assemblage du différentiel (avant)

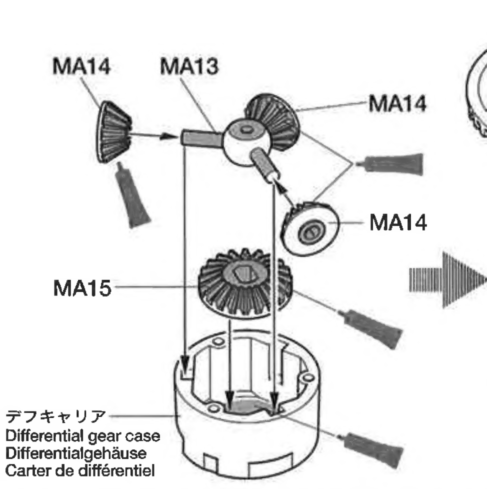

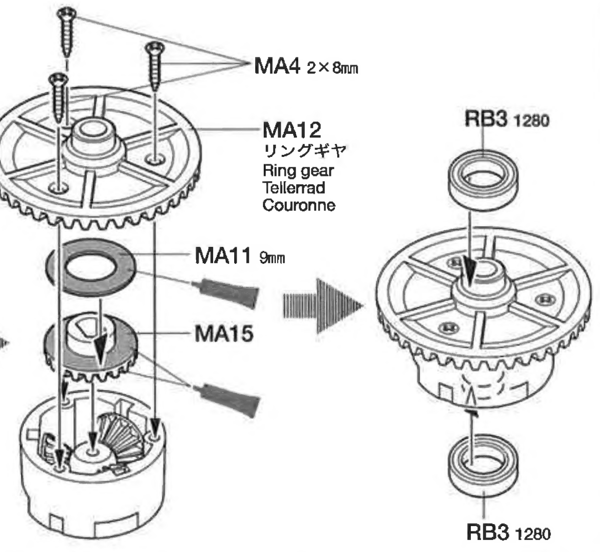

6 《フロントデフギヤの取り付け》
Attaching differential gear (front)
Einbau des Differentialgetriebes (vorne)
Installation du différentiel (avant)

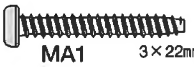

MA1 ×2 — 3×22㎜タッピングビス / Tapping screw / Schneidschraube / Vis taraudeuse

MA2 ×3 — 3×10㎜タッピングビス / Tapping screw / Schneidschraube / Vis taraudeuse

MA7 ×2 — 5㎜ピローボール / Ball connector / Kugelkopf / Connecteur à rotule

MA9 ×2 — 4×6㎜フランジパイプ / Flanged tube / Kragenrohr / Tube à flasque

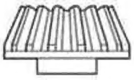

MA16 ×1 — ベベルピニオンギヤ / Bevel pinion gear / Kegelritzel / Pignon conique

TAMIYA ★★ CRAFT TOOLS

良い工具選びは傑作づくりのための第一歩。本格派をめざすモデラーにふさわしいタミヤクラフトツール。耐久性も高く、使いやすい高品質な工具です。

(+)SCREWDRIVER-L
プラスドライバー L(5×100)

ITEM 74006

(+)SCREWDRIVER-M
プラスドライバー M(4×75)

ITEM 74007

6 《フロントデフギヤの取り付け》
Attaching differential gear (front)
Einbau des Differentialgetriebes (vorne)
Installation du différentiel (avant)

《フロントダンパーステーの組み立て》
Attaching front damper stay
Einbau der vorderen Dämpferstrebe
Fixation du support d'amortisseur avant

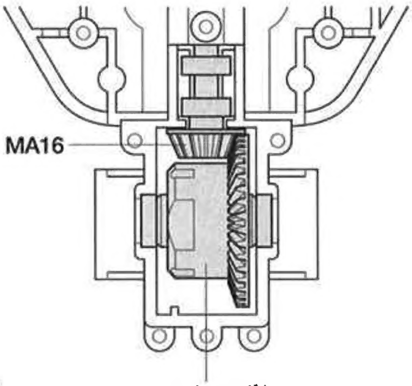

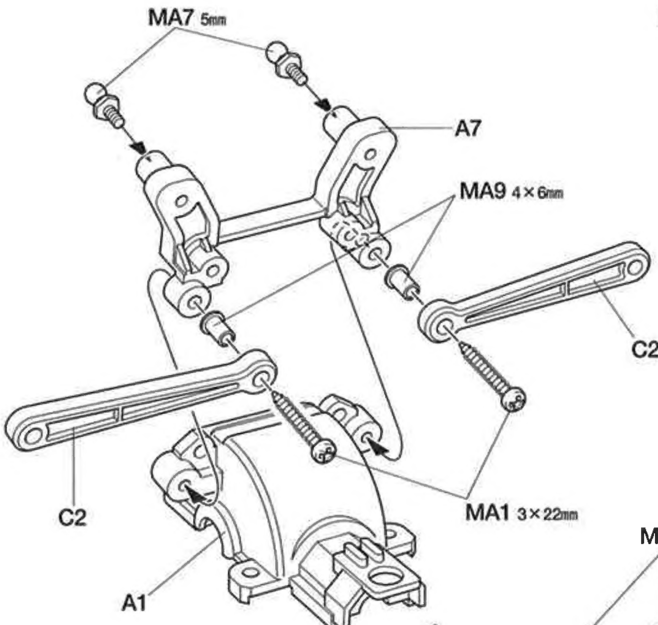

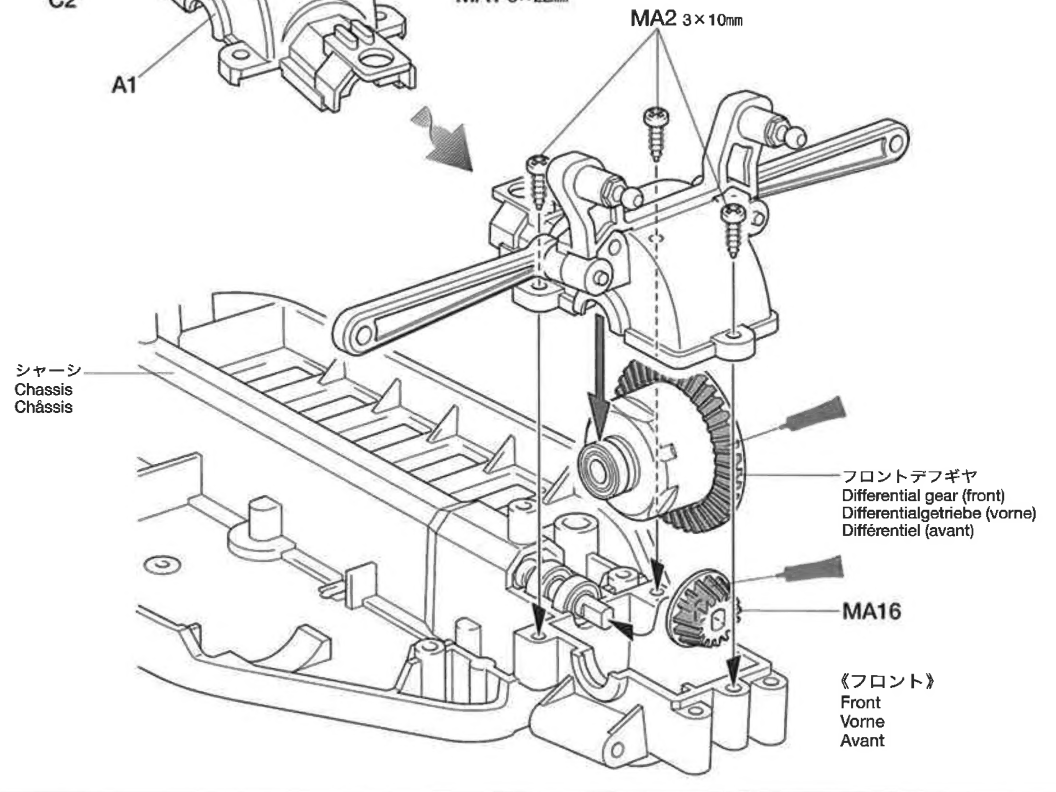

7 《モーターの組み立て》
Attaching motor parts
Befestigung der Motor-Anbauteile
Fixation des pièces du moteur

MA5 ×2 — 3×6㎜丸ビス
Screw
Schraube
Vis

MA8 ×1 — 3㎜イモネジ
Grub screw
Madenschraube
Vis pointeau

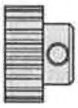

MA17 ×1 — 19Tピニオンギヤ
19T Pinion gear
19Z Motorritzel
Pignon moteur 19 dents

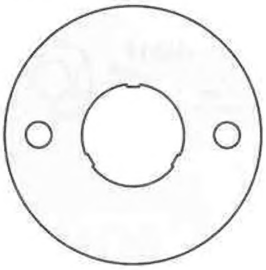

MA18 ×1 — モータープレート
Motor plate
Motor-Platte
Plaquette-moteur

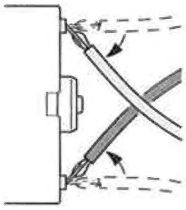

★コードの端子部分を曲げます。
★Bend terminals as shown.
★Anschlußkabel wie abgebildet biegen.
★Orienter les câbles comme indiqué.

7 《モーターの組み立て》
Attaching motor parts
Befestigung der Motor-Anbauteile
Fixation des pièces du moteur

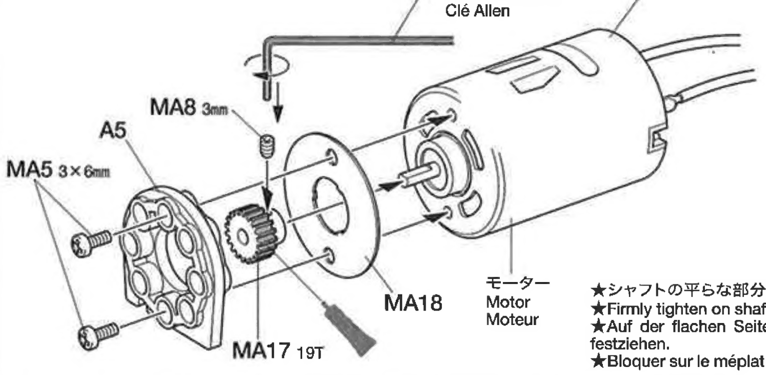

★モーターの向きに注意します。
★Note direction.
★Auf die Richtung achten.
★Noter le sens.

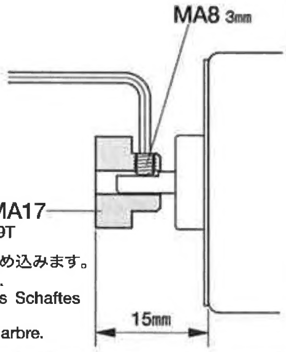

★シャフトの平らな部分にしめ込みます。
★Firmly tighten on shaft flat.
★Auf der flachen Seite des Schaftes festziehen.
★Bloquer sur le méplat de l'arbre.

8 《モーターの取り付け》
Attaching motor
Motor-Einbau
Fixation du moteur

MA2 ×4 — 3×10㎜タッピングビス
Tapping screw
Schneidschraube
Vis taraudeuse

8 《モーターの取り付け》
Attaching motor
Motor-Einbau
Fixation du moteur

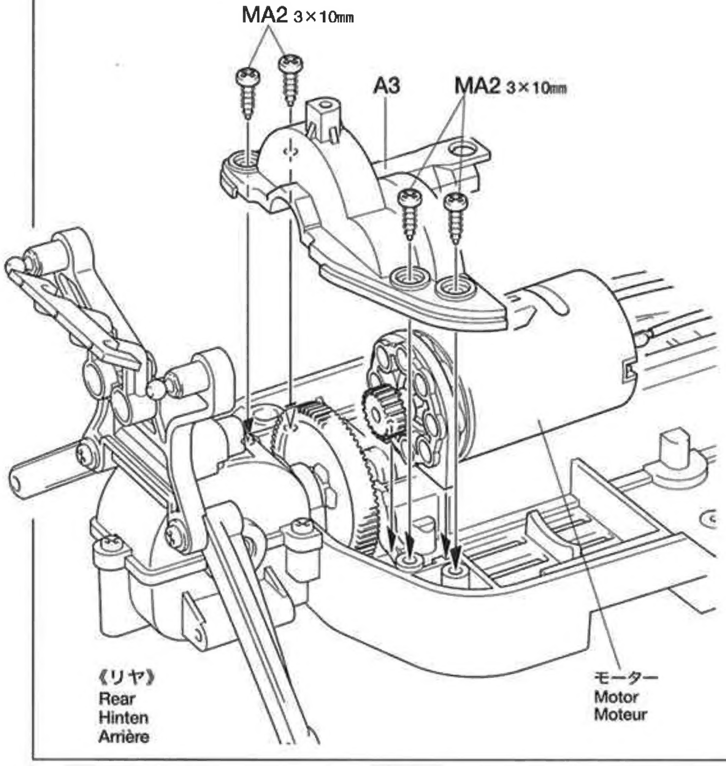

《ギヤ比》
Gear ratio
Getriebeübersetzung
Rapport de pignonerie

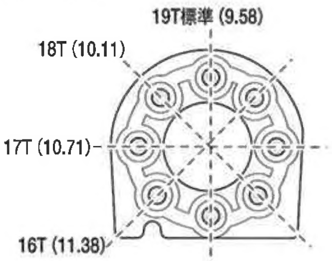

★別売のピニオンギヤ（06モジュール）に交換することでギヤ比を変えることができます。この時A5とモーターを止める位置が違うので上図を参考に取り付けてください。またモーターを交換する場合、必ずフルベアリング（別売）にしてください。
★You can change gear ratio using separately available optional pinion gear set (06 module). When using optional pinion gear set, adjust motor position referring to the illustration above. When using optional motor, fully equip the car with ball bearings.
★Bei Verwendung des getrennt erhältlichen Zusatz-Ritzelsets (06 Module) kann die Getriebeübersetzung geändert werden. Wird vom Zusatz-Ritzelset Gebrauch gemacht, ist die Motorposition entsprechend obiger Abbildung einzustellen. Bei Verwendung eines anderen Motors ist das Auto komplett mit Kugellagern auszustatten.
★Vous pouvez changer le rapport de pignonerie en utilisant les sets de pignons optionnels (06 module) disponibles séparément. Lors de l'utilisation de ces pièces, régler la position du moteur en se référant à l'illustration ci-dessus. Equipez la voiture de roulement à billes quand vous utilisez le moteur option.

9 《リヤアームの取り付け》
Attaching rear arms
Anbringung der hinteren Arme
Fixation des triangles arrière

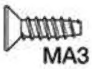

MA3 ×3 — 3×10㎜皿タッピングビス
Tapping screw
Schneidschraube
Vis taraudeuse

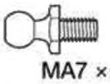

MA7 ×2 — 5㎜ピローボール
Ball connector
Kugelkopf
Connecteur à rotule

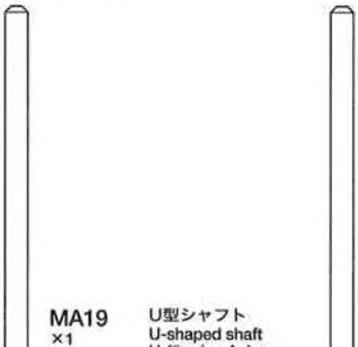

MA19 ×1 — U型シャフト
U-shaped shaft
U-förmige Achse
Support en U

9 《リヤアームの取り付け》
Attaching rear arms
Anbringung der hinteren Arme
Fixation des triangles arrière

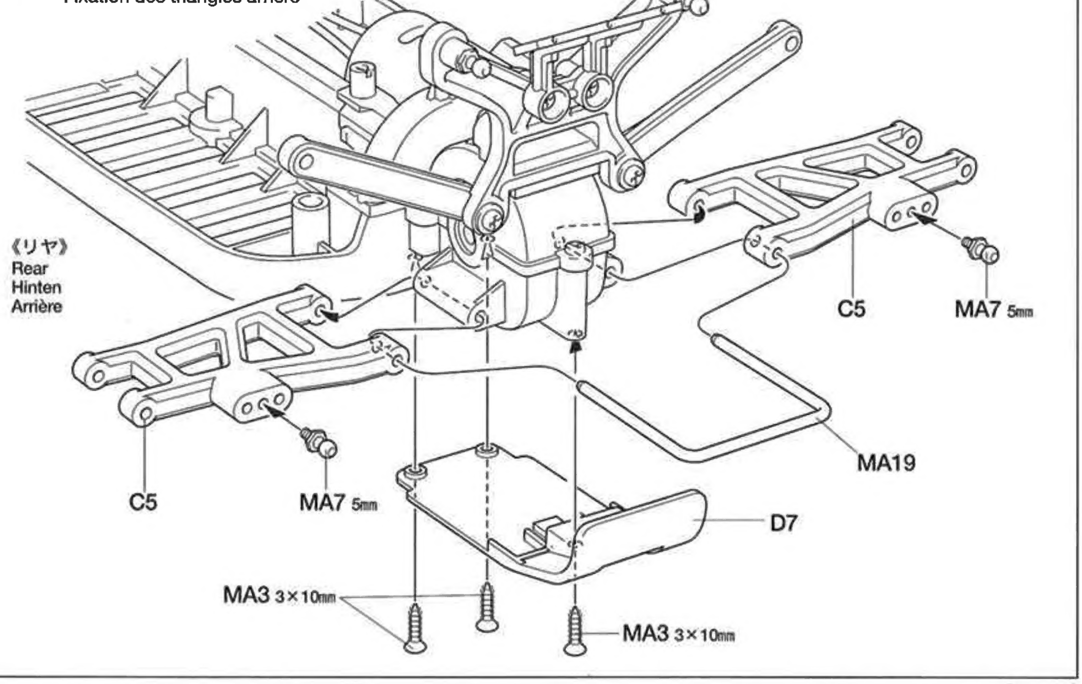

⑩ 《フロントアームの取り付け》
Attaching front arms
Anbringung der vorderen Arme
Fixation des triangles avant

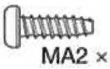
MA2 ×2 — 3×10㎜タッピングビス
Tapping screw
Schneidschraube
Vis taraudeuse

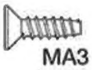
MA3 ×2 — 3×10㎜皿タッピングビス
Tapping screw
Schneidschraube
Vis taraudeuse

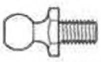
MA7 ×2 — 5㎜ピローボール
Ball connector
Kugelkopf
Connecteur à rotule

MA19 ×1 — U型シャフト
U-shaped shaft
U-förnige Achse
Support en U

⑫ 《フロントカップジョイントの取り付け》
Attaching front cup joints
Einbau der vorderen Kapsel-Gelenke
Fixation des cardans de noix avant

MA2 ×2 — 3×10㎜タッピングビス
Tapping screw
Schneidschraube
Vis taraudeuse

注意してください。
CAUTION
VORSICHT
ATTENTION

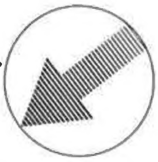

《溶剤、ネジ止め剤についての注意》
樹脂製パーツはプラスチック用塗料の溶剤でも侵される場合があります。溶剤を大量に使って洗ったり、つけたり絶対にしないでください。またネジロック剤はこのキットには使いません。

CAUTION ON THINNER AND LIQUID THREAD LOCK
All thinners attack plastic, even plastic model paints and thinners. Never dip parts into thinners or paint, nor wash them with thinners. This kit does not require liquid thread lock for construction.

VORSICHT MIT VERDÜNNERN UND FLÜSSIGEN SCHRAUBENSICHERUNGEN
Alle Verdünner greifen Plastik an, selbst Plastikfarben und deren Verdünner. Niemals Teile in Verdünner oder Farbe tauchen. Der Bausatz erfordert keine Schrauben-Sicherungs-Flüssigkeit.

PRECAUTIONS POUR LES SOLVANTS ET LES PRODUITS FREINE-FILET
Tous les solvants attaquent le plastique. Même les peintures et les diluants pour maquettes plastique. Ne jamais tremper les pièces dans du diluant ou de la peinture, ne jamais les nettoyer avec du diluant. Ce modèle ne nécessite pas l'emploi de produit freine-filet pour son montage.

⑩ 《フロントアームの取り付け》
Attaching front arms
Anbringung der vorderen Arme
Fixation des triangles avant

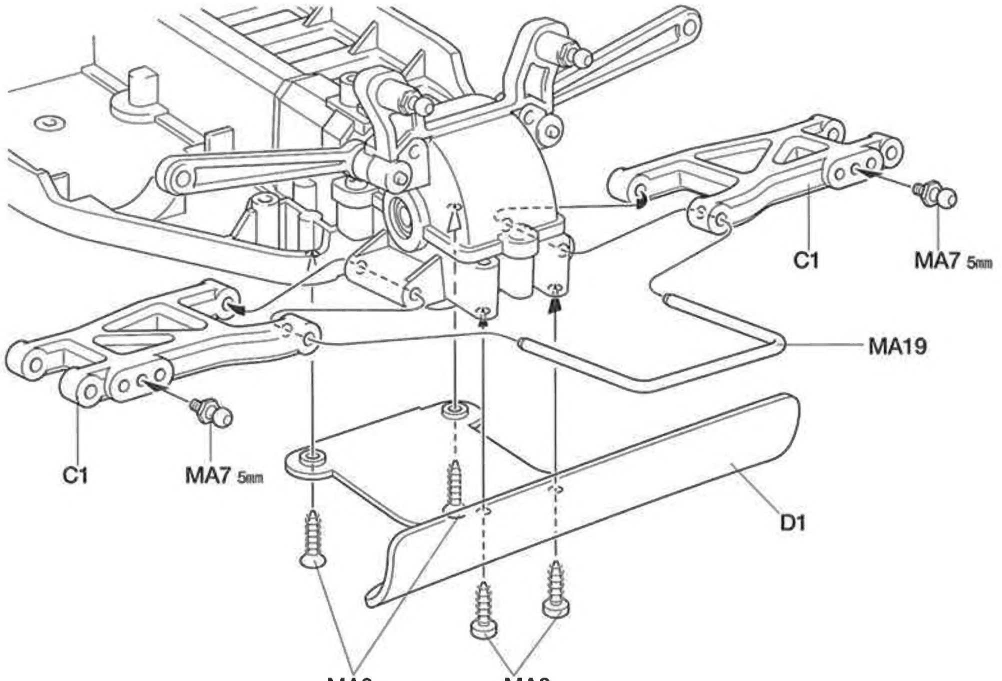

⑪ 《リヤカップジョイントの取り付け》
Attaching rear cup joints
Einbau der hinteren Kapsel-Gelenke
Fixation des cardans de noix arrière

《リヤ》
Rear
Hinten
Arrière

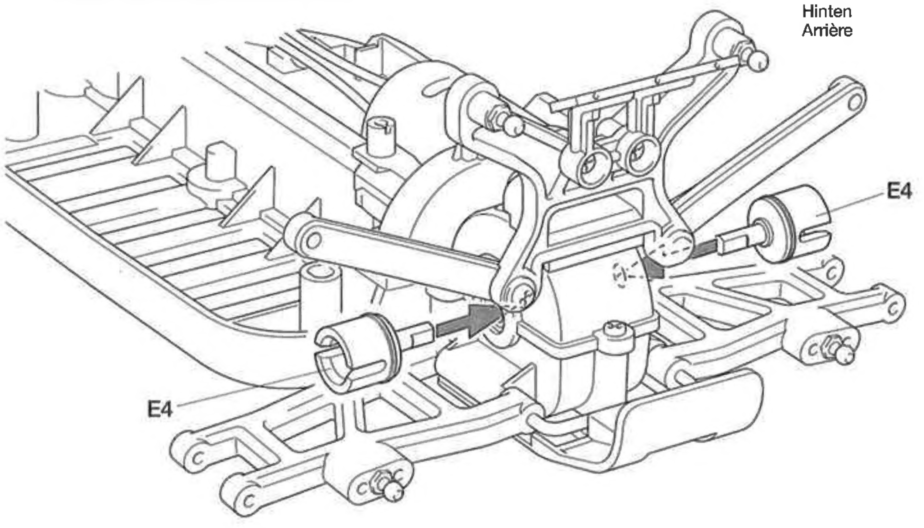

⑫ 《フロントカップジョイントの取り付け》
Attaching front cup joints
Einbau der vorderen Kapsel-Gelenke
Fixation des cardans de noix avant

《フロント》
Front
Vorne
Avant

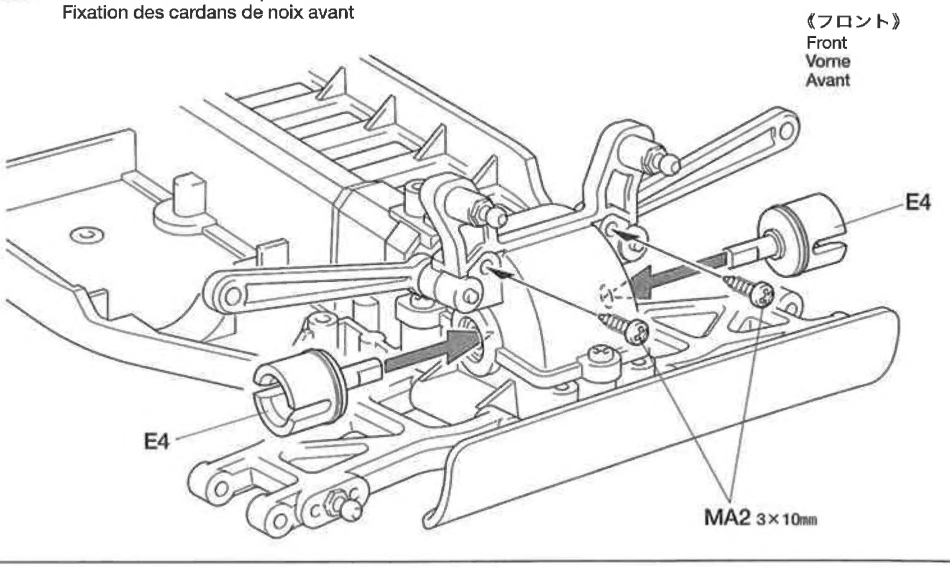

B

13～22

袋詰Bを使用します
BAG B / BEUTEL B / SACHET B

13 《リヤアクスルの取り付け》
Attaching rear axles
Hinterachsen-Einbau
Fixation des essieux arrière

MA6 ×2
3×14㎜段付タッピングビス
Step screw
Paßschraube
Vis décolletée

MB9 ×2
3×32㎜スクリューピン
Screw pin
Schraubzapfen
Cheville à vis

RB2 ×2
1150プラベアリング
Plastic bearing
Plastik-Lager
Palier en plastique

13 《リヤアクスルの取り付け》
Attaching rear axles
Hinterachsen-Einbau
Fixation des essieux arrière

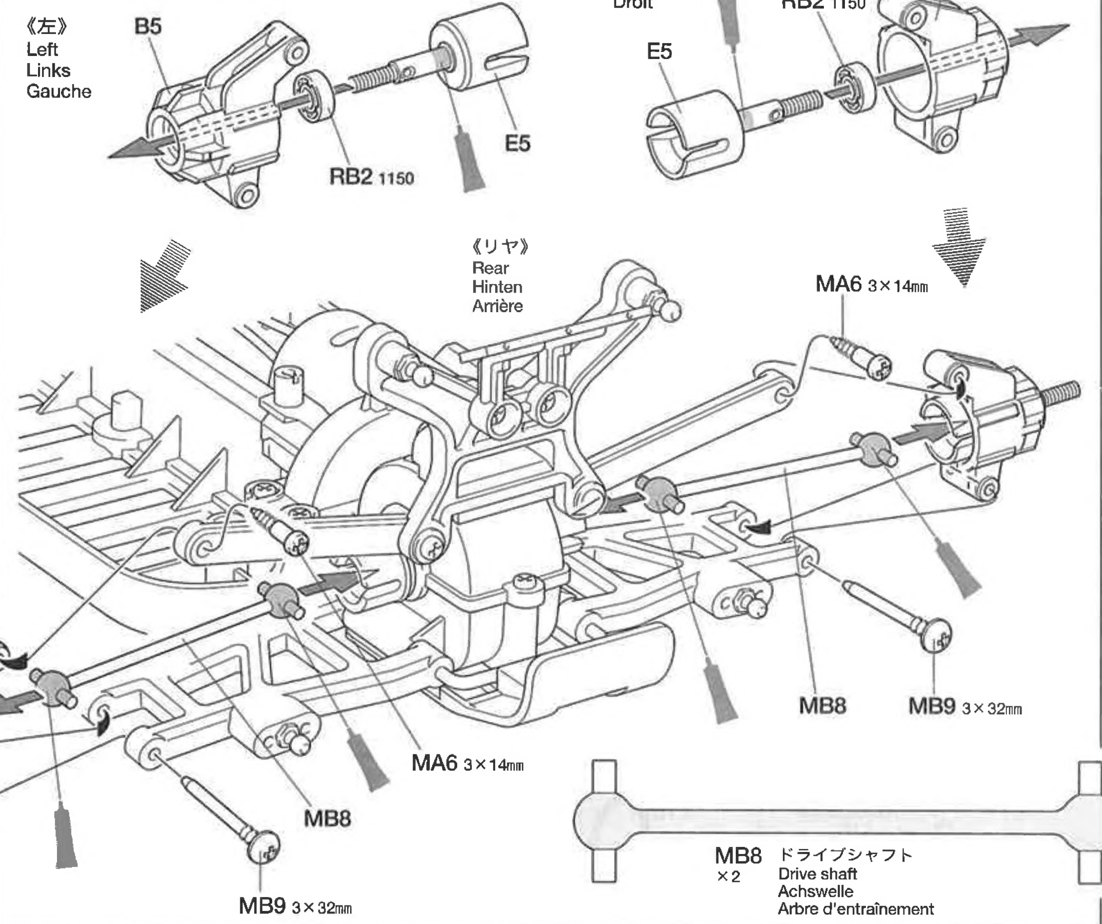

14 《フロントアクスルの取り付け》
Attaching front axles
Vorderachsen-Einbau
Fixation des essieux avant

RB2 ×2
1150プラベアリング
Plastic bearing
Plastik-Lager
Palier en plastique

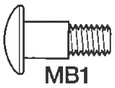
MB1 ×4
4×11.5㎜段付ビス
Step screw
Paßschraube
Vis décolletée

MA6 ×2
3×14㎜段付タッピングビス
Step screw
Paßschraube
Vis décolletée

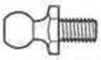
MA7 ×2
5㎜ピローボール
Ball connector
Kugelkopf
Connecteur à rotule

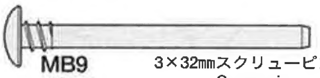
MB9 ×2
3×32㎜スクリューピン
Screw pin
Schraubzapfen
Cheville à vis

14 《フロントアクスルの取り付け》
Attaching front axles
Vorderachsen-Einbau
Fixation des essieux avant

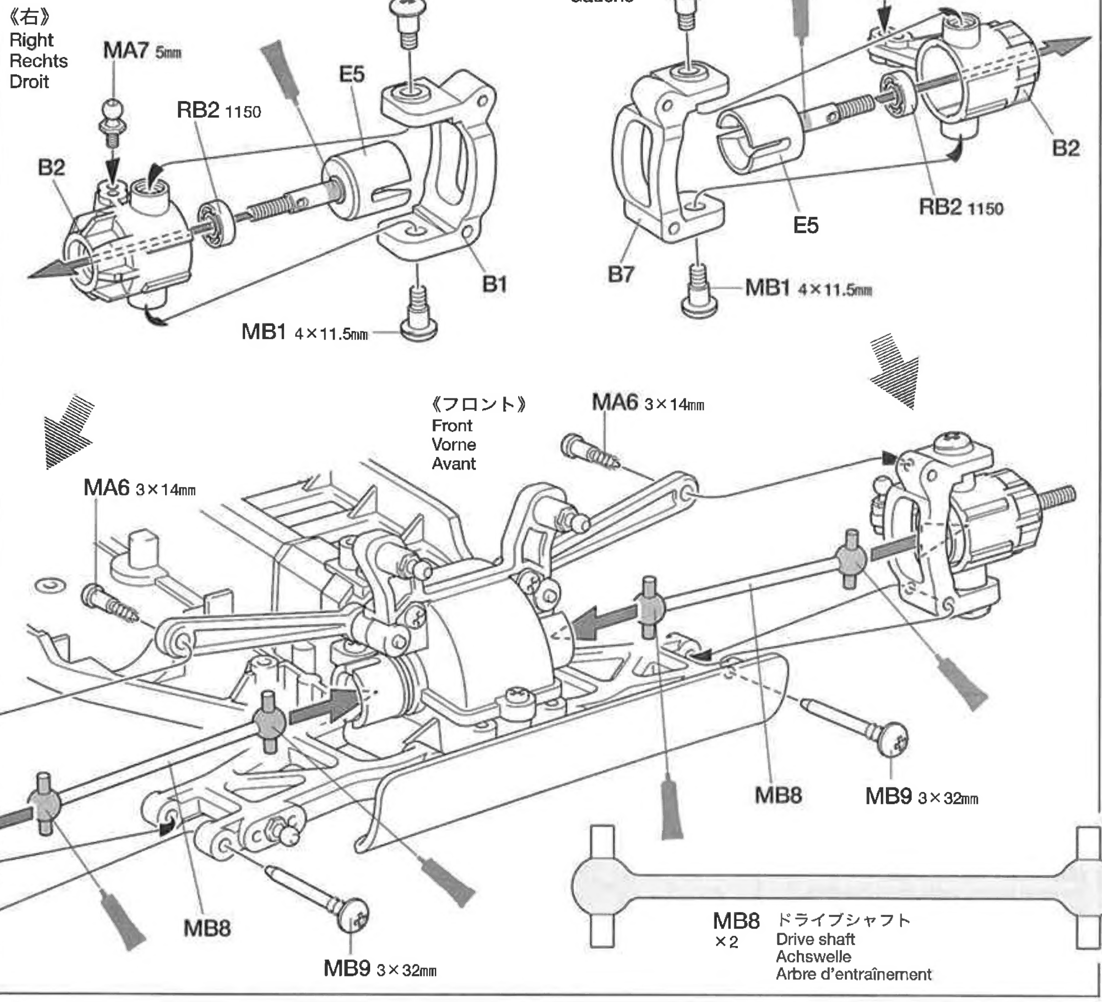

15 《ステアリングワイパーの組み立て》
Steering linkage assembly
Lenkgestänge-Zusammenbau
Assemblage des barres d'accouplement

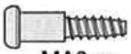

MA6 ×2
3×14mm段付タッピングビス
Step screw
Paßschraube
Vis décolletée

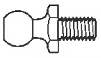

MA7 ×3
5mmピローボール
Ball connector
Kugelkopf
Connecteur à rotule

★押し込みます。
★Snap on.
★Einschnappen.
★Insérer.

16 《ステアリングワイパーの取り付け》
Attaching steering linkage
Lenkgestänge-Einbau
Installation des barres d'accouplement

MB2 ×2
3×18mm段付タッピングビス
Step screw
Paßschraube
Vis décolletée

MB3 ×2
3mmワッシャー
Washer
Beilagscheibe
Rondelle

MB6 ×4
5mmアジャスター
Adjuster
Einstellstück
Chape à rotule

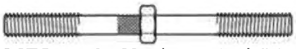

MB7 ×2
3×38mmターンバックルシャフト
Turn-buckle shaft
Spann-Achse
Biellette à pas inversés

TAMIYA CRAFT TOOLS

良い工具選びは傑作づくりのための第一歩。本格派をめざすモデラーにふさわしいタミヤクラフトツール。耐久性も高く、使いやすい高品質な工具です。

SIDE CUTTER for PLASTIC
精密ニッパー
(プラスチック用)

ITEM 74001

LONG NOSE w/CUTTER
ラジオペンチ

ITEM 74002

PRECISION CALIPER
精密ノギス

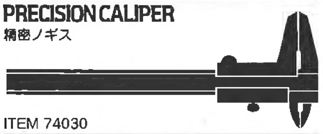

ITEM 74030

TAMIYA'S R/C GUIDE BOOK
Tamiya's latest Radio Control Guide Book can make you a winner at the racing circuit. Read up on the latest tune up methods, care and maintenance, painting and decorating your cars. English, German, French and Japanese versions available.

TAMIYA COLOR CATALOGUE
The latest in cars, boats, tanks and ships. Motorized, radio controlled and museum quality models are all shown in full color in Tamiya's latest catalogue. English, German, French, Spanish and Japanese versions available.

15 《ステアリングワイパーの組み立て》
Steering linkage assembly
Lenkgestänge-Zusammenbau
Assemblage des barres d'accouplement

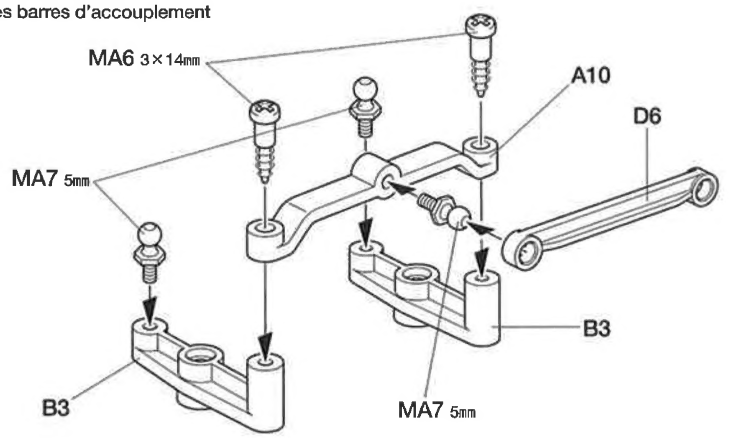

16 《ステアリングワイパーの取り付け》
Attaching steering linkage
Lenkgestänge-Einbau
Installation des barres d'accouplement

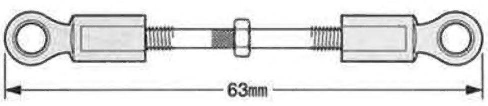

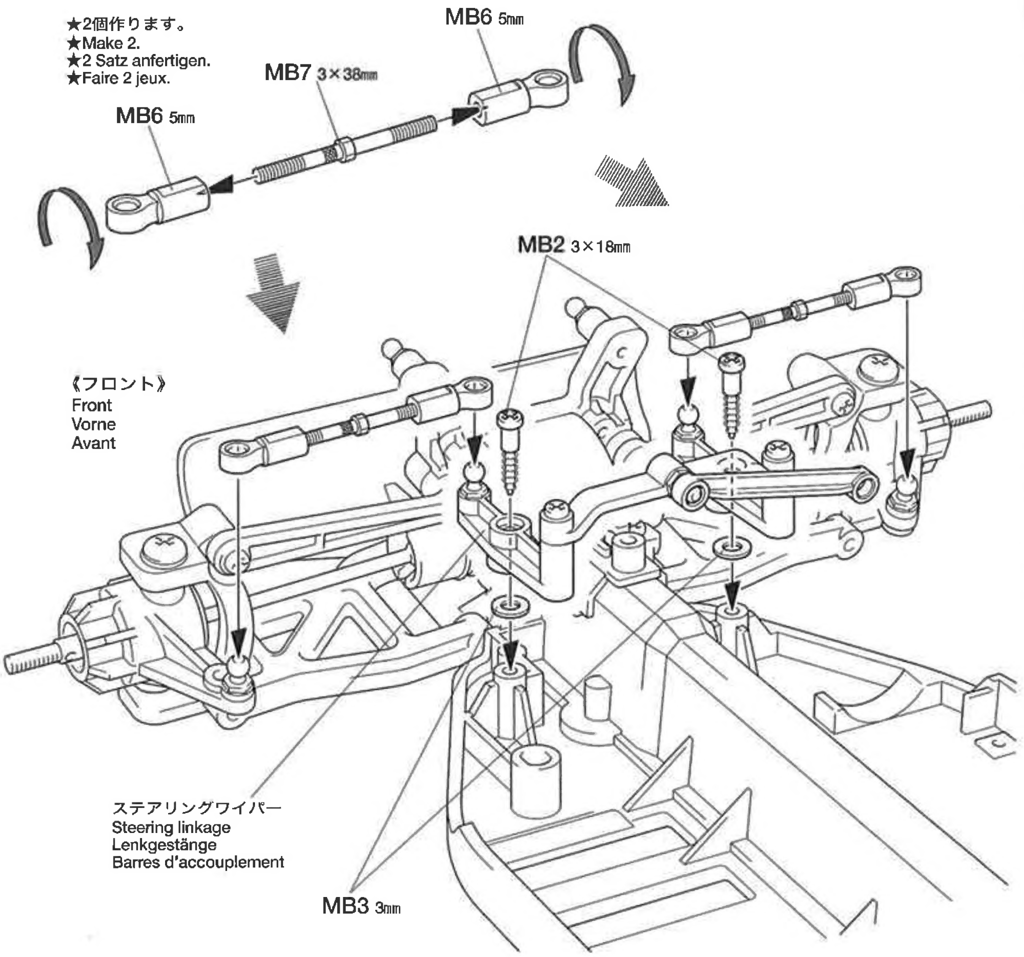

《ターンバックルシャフト》
Turn-buckle shaft
Spann-Achse
Biellette à pas inversés

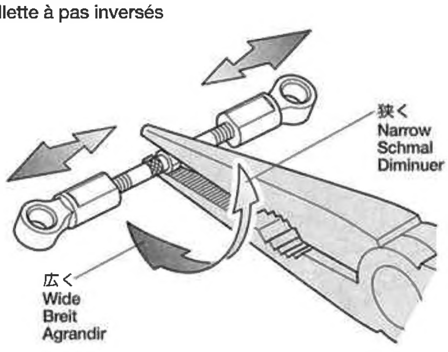

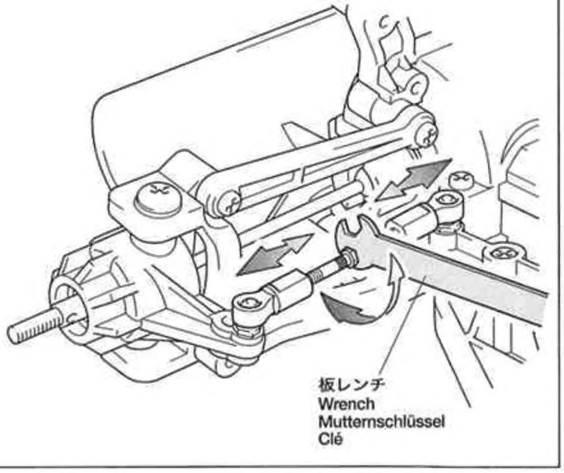

17 《リヤダンパーの組み立て 1》
Assembling rear dampers 1
Zusammenbau der hinteren Stoßdämpfer 1
Assemblage des amortisseurs arrière 1

MB4 ×4 2㎜Eリング
E-Ring
Circlip

MB5 ×4 3㎜Oリング（赤）
O-ring (red)
O-Ring (rot)
Joint torique (rouge)

MB11 ×2 ピストンロッド（長）
Piston rod (long)
Kolbenstange (lang)
Axe de piston (long)

18 《リヤダンパーの組み立て 2》
Assembling rear dampers 2
Zusammenbau der hinteren Stoßdämpfer 2
Assemblage des amortisseurs arrière 2

MB13 ×2 オイルシール（赤）
Oil seal (red)
Ölabdichtung (rot)
Joint d'étanchéité (rouge)

OPTIONS

《ダンパーオイルのセッテイグ》
別売のタミヤシリコンダンパーオイルは、RCカーのオイルダンパー用に開発された高性能オイルです。温度が変化しても粘度変化が少なく、安定したダンピング効果を発揮。幅広いダンパーセッテングが可能です。

Tamiya Silicone Damper Oil

ソフトセット SOFT SET (53443)	赤 RED	# 200
	橙 ORANGE	# 300
	黄 YELLOW	# 400
ミディアムセット MEDIUM SET (53444)	緑 GREEN	# 500
	青 BLUE	# 600
	紫 PURPLE	# 700
ハードセット HARD SET (53445)	ピンク PINK	# 800
	クリアー CLEAR	# 900
	ライトブルー LIGHT BLUE	# 1000

19 《リヤダンパーの取り付け》
Attaching rear dampers
Einbau der hinteren Stoßdämpfer
Fixation des amortisseurs arrière

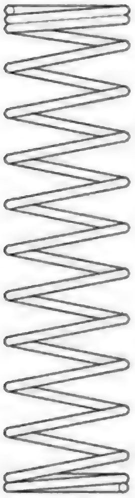

MB14 ×2 リヤスプリング
Rear coil spring
Hintere Feder
Ressort hélicoïdal arrière

17 《リヤダンパーの組み立て 1》
Assembling rear dampers 1
Zusammenbau der hinteren Stoßdämpfer 1
Assemblage des amortisseurs arrière 1

★2個作ります。
★Make 2.
★2 Satz anfertigen.
★Faire 2 jeux.

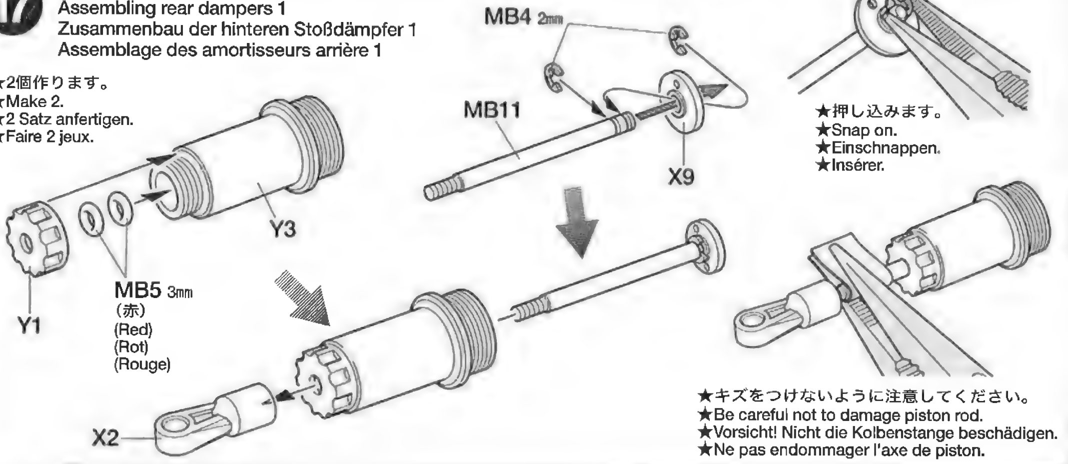

18 《リヤダンパーの組み立て 2》
Assembling rear dampers 2
Zusammenbau der hinteren Stoßdämpfer 2
Assemblage des amortisseurs arrière 2

★2個作ります。
★Make 2.
★2 Satz anfertigen.
★Faire 2 jeux.

1. ピストンを下にさげ、オイルを入れます。ピストンをゆっくり上下させてオイル中の気泡を抜きます。

1. Pull down piston and pour oil into cylinder. Remove air bubbles by slowly moving piston up and down.

1. Kolben nach unten ziehen und Öl einfüllen. Luftblasen durch Auf-und Abbewegen des Kolbens herausdrücken.

1. Pousser le piston vers le bas et remplir le corps d'huile. Chasser les bulles d'air en déplaçant le piston de bas en haut.

2. ピストンをいっぱいにおろし、オイルシールをはめ込み、あふれたオイルをティッシュペーパーですいとります。

2. Pull down piston, attach oil seal and absorb oil overflow with tissue paper.

2. Kolben nach unten ziehen. Ölabdichtung einstecken, überlaufendes Öl mit Papiertaschentuch abwischen.

2. Pousser le piston vers le bas, placer le joint d'étanchéité et essuyer l'excédent d'huile avec du papier essuie-tout.

3. シリンダーキャップをしめ込んで完了です。

3. Tighten cylinder cap.

3. Zylinder-Kappe aufschrauben.

3. Serrer le capuchon d'amortisseur.

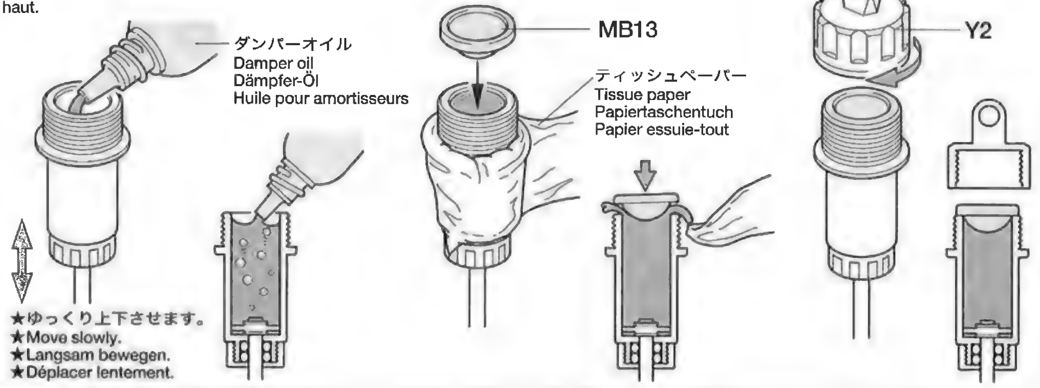

19 《リヤダンパーの取り付け》
Attaching rear dampers
Einbau der hinteren Stoßdämpfer
Fixation des amortisseurs arrière

★2個作ります。
★Make 2.
★2 Satz anfertigen.
★Faire 2 jeux.

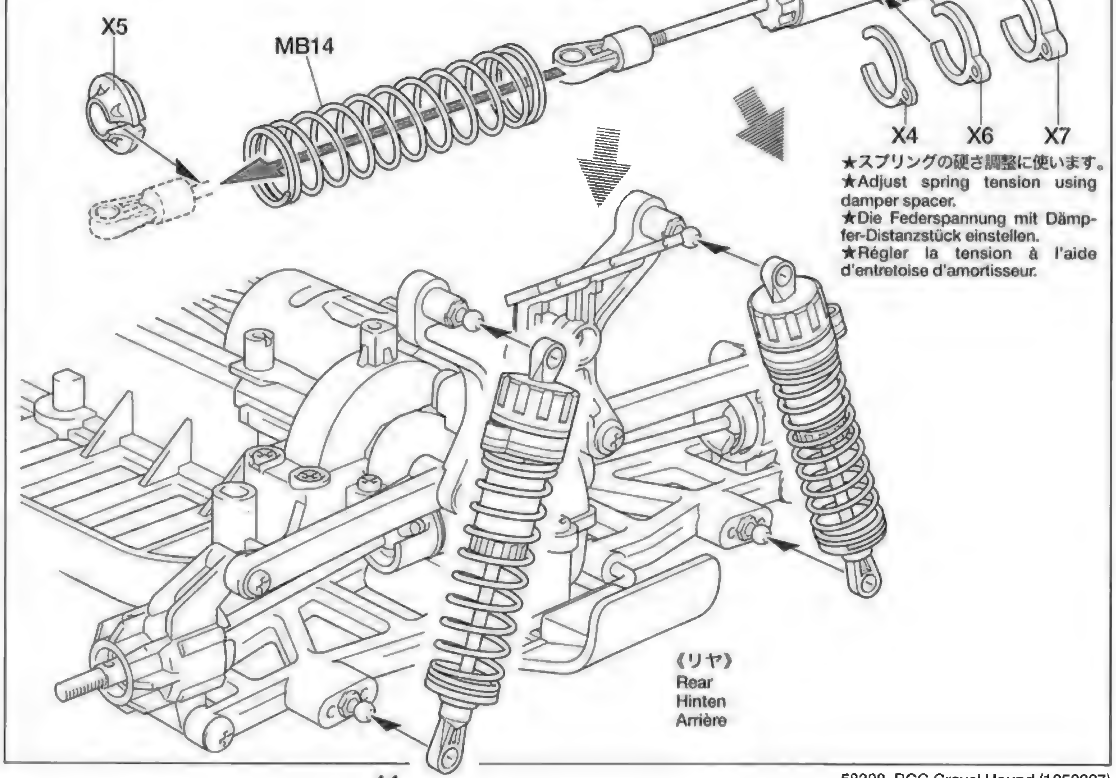

20 《フロントダンパーの組み立て 1》
Assembling front dampers 1
Zusammenbau der vorderen Stoßdämpfer 1
Assemblage des amortisseurs avant 1

MB4 ×4 2㎜Eリング
E-Ring
Circlip

MB5 ×4 3㎜Oリング（赤）
O-ring (red)
O-Ring (rot)
Joint torique (rouge)

MB10 ×2 ピストンロッド（短）
Piston rod (short)
Kolbenstange (kurz)
Axe de piston (court)

20 《フロントダンパーの組み立て 1》
Assembling front dampers 1
Zusammenbau der vorderen Stoßdämpfer 1
Assemblage des amortisseurs avant 1

★2個作ります。
★Make 2.
★2 Satz anfertigen.
★Faire 2 jeux.

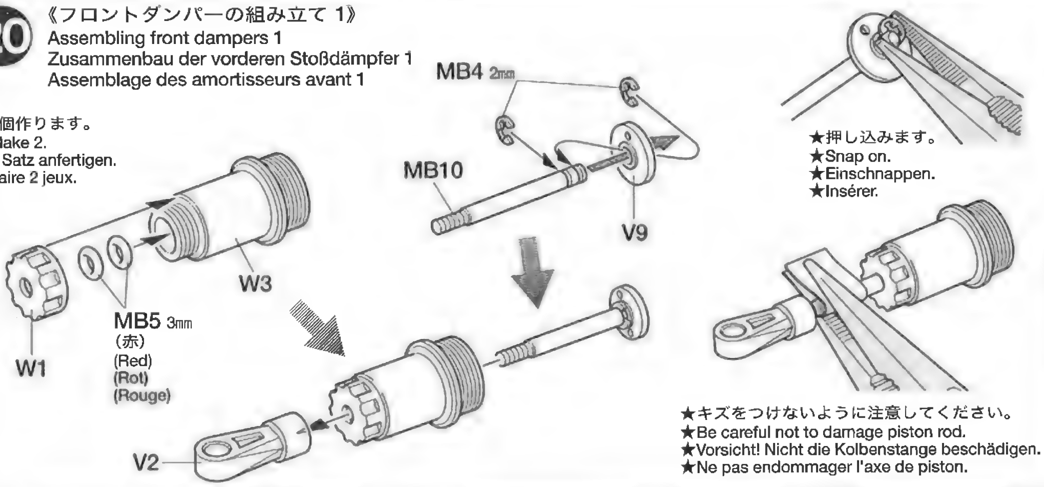

★押し込みます。
★Snap on.
★Einschnappen.
★Insérer.

★キズをつけないように注意してください。
★Be careful not to damage piston rod.
★Vorsicht! Nicht die Kolbenstange beschädigen.
★Ne pas endommager l'axe de piston.

21 《フロントダンパーの組み立て 2》
Assembling front dampers 2
Zusammenbau der vorderen Stoßdämpfer 2
Assemblage des amortisseurs avant 2

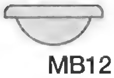
MB12 ×2 オイルシール（緑）
Oil seal (green)
Ölabdichtung (grün)
Joint d'étanchéité (vert)

21 《フロントダンパーの組み立て 2》
Assembling front dampers 2
Zusammenbau der vorderen Stoßdämpfer 2
Assemblage des amortisseurs avant 2

★2個作ります。
★Make 2.
★2 Satz anfertigen.
★Faire 2 jeux.

1. ピストンを下にさげ、オイルを入れます。ピストンをゆっくり上下させてオイル中の気泡を抜きます。

1. Pull down piston and pour oil into cylinder. Remove air bubbles by slowly moving piston up and down.

1. Kolben nach unten ziehen und Öl einfüllen. Luftblasen durch Auf-und Abbewegen des Kolbens herausdrücken.

1. Pousser le piston vers le bas et remplir le corps d'huile. Chasser les bulles d'air en déplaçant le piston de bas en haut.

2. ピストンをいっぱいにおろし、オイルシールをはめ込み、あふれたオイルをティッシュペーパーですいとります。

2. Pull down piston, attach oil seal and absorb oil overflow with tissue paper.

2. Kolben nach unten ziehen. Ölabdichtung einstecken, überlaufendes Öl mit Papiertaschentuch abwischen.

2. Pousser le piston vers le bas, placer le joint d'étanchéité et essuyer l'excédent d'huile avec du papier essuie-tout.

3. シリンダーキャップをしめ込んで完了です。

3. Tighten cylinder cap.

3. Zylinder-Kappe aufschrauben.

3.Serrer le capuchon d'amortisseur.

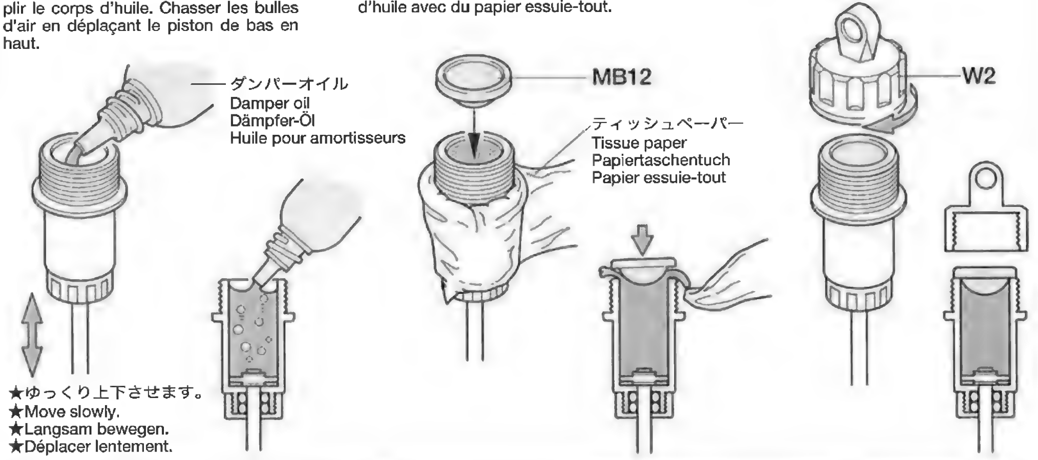

★ゆっくり上下させます。
★Move slowly.
★Langsam bewegen.
★Déplacer lentement.

22 《フロントダンパーの取り付け》
Attaching front dampers
Einbau der vorderen Stoßdämpfer
Fixation des amortisseurs avant

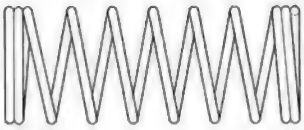
MB15 ×2 フロントスプリング
Front coil spring
Vordere Feder
Ressort hélicoïdal avant

22 《フロントダンパーの取り付け》
Attaching front dampers
Einbau der vorderen Stoßdämpfer
Fixation des amortisseurs avant

★2個作ります。
★Make 2.
★2 Satz anfertigen.
★Faire 2 jeux.

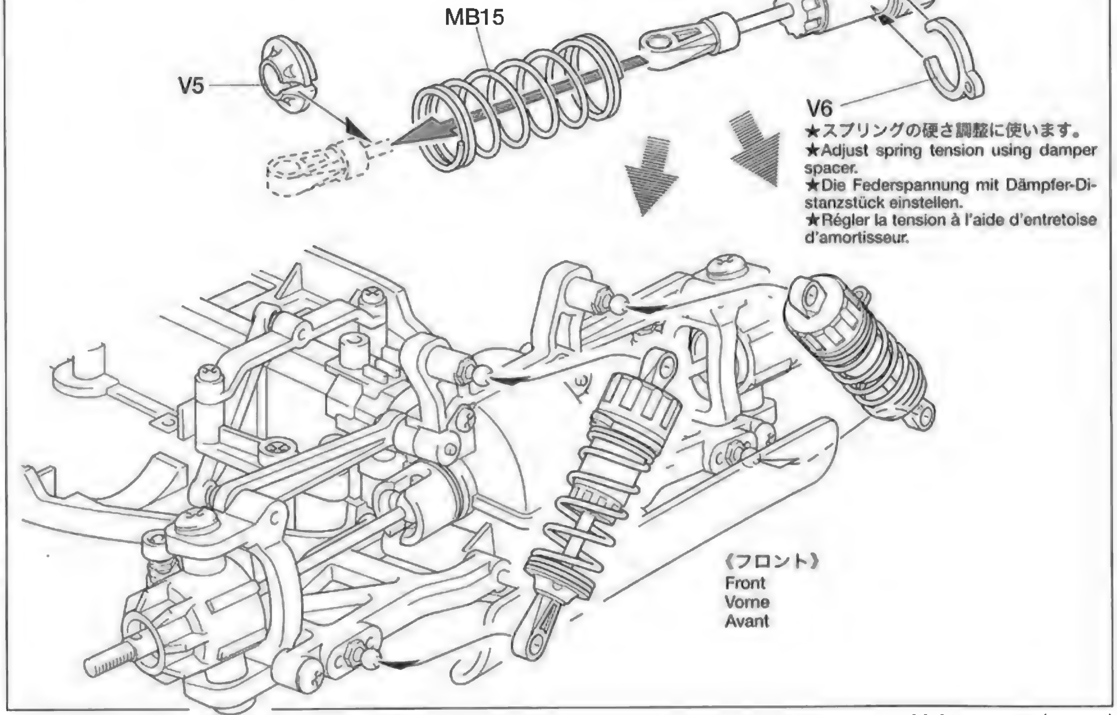

★スプリングの硬さ調整に使います。
★Adjust spring tension using damper spacer.
★Die Federspannung mit Dämpfer-Distanzstück einstellen.
★Régler la tension à l'aide d'entretoise d'amortisseur.

TAMIYA CRAFT TOOLS

良い工具選びは傑作づくりのための第一歩。本格派をめざすモデラーにふさわしいタミヤクラフトツール。耐久性も高く、使いやすい高品質な工具です。

ANGLED TWEEZERS
ツル首ピンセット

ITEM 74003

NEEDLE NOSE w/CUTTER
ピンセットペンチ

ITEM 74034

CERAMIC GREASE
タミヤセラミックグリス

ファインセラミックの原料として使われるボロンナイトライドの微粒子を配合した高性能グリスです。特に樹脂パーツに効果的。ギヤや軸受け、ジョイント部分などにつけて動きをなめらかにし、摩耗をおさえます。

This is a very effective ceramic grease formulated with Boron Nitride and is ideal for lubrication off all gears, bearings and joints on radio control cars. Reduces friction and prolongs life of parts.

Issue No.1
Spring 1985
TAMIYA
UK Price £1.25
MODEL MAGAZINE
INTERNATIONAL

A magazine for enthusiasts who make or modify models of all kinds. From neophyte to the expert, articles of interest about modeling and the full sized vehicle. Coverage of all plastic kit maker's products.

C

23～30

袋詰Cを使用します
BAG C / BEUTEL C / SACHET C

23 《ラジオコントロールメカのチェック》
Checking R/C equipment
Überprüfen der RC-Anlage
Vérification de l'équipement R/C

3×10㎜タッピングビス
Tapping screw
Schneidschraube
Vis taraudeuse
MA2 ×1

2.6×10㎜タッピングビス
Tapping screw
Schneidschraube
Vis taraudeuse
MC1 ×1

5㎜ピローボール
Ball connector
Kugelkopf
Connecteur à rotule
MA7 ×1

RADIO CHECK USING TAMIYA EXPEC R/C UNIT (See right.)
① Install batteries.
② Extend antenna.
③ Loosen and extend.
④ Connect charged battery.
⑤ Switch on.
⑥ Switch on.
⑦ Trims in neutral.
⑧ Steering wheel in neutral.
⑨ Servo in neutral position.

PRÜFEN DER EXPEC RC-EINHEIT (Siehe Bild rechts.)
① Batterien einlegen.
② Antenne ausziehen.
③ Aufwickeln und langziehen.
④ Voll aufgeladenen Akku verbinden.
⑤ Schalter ein.
⑥ Schalter ein.
⑦ Trimmhebel neutral stellen.
⑧ Lenkrad neutral stellen.
⑨ Dies ist die Neutralstellung des Servos.

VERIFICATION DE L'ENSEMBLE EXPEC (Voir à droite.)
① Mettre en place les piles.
② Déployer l'antenne.
③ Dérouler et déployer le fil.
④ Charger complètement la batterie.
⑤ Mettre en marche.
⑥ Mettre en marche.
⑦ Placer les trims au neutre.
⑧ Le volant de direction au neutre.
⑨ Le servo au neutre.

※の部品はキットには含まれていません。
Parts marked ※ are not in kit.
Teile mit ※ sind im Bausatz nicht enthalten.
Les pièces marquées ※ ne sont pas incluses dans le kit.

23 《ラジオコントロールメカのチェック》
Checking R/C equipment
Überprüfen der RC-Anlage
Vérification de l'équipement R/C

★番号の順にチェックし、必ずサーボのニュートラルを確認して組み立ててください。
★Make sure the servo is in neutral prior to assembly.
★Servo vor dem Einbau in neutrale Stellung bringen.
★S'assurer que le servo est au neutre avant assemblage.

★ご使用のプロポセット付属の取扱説明書をよく読んでからお使いください。
★Refer to the manual included with R/C unit.
★Die bei der RC-Anlage enthaltane Anleitung beachten.
★Se référer au manual inclus avec l'équipment R/C.

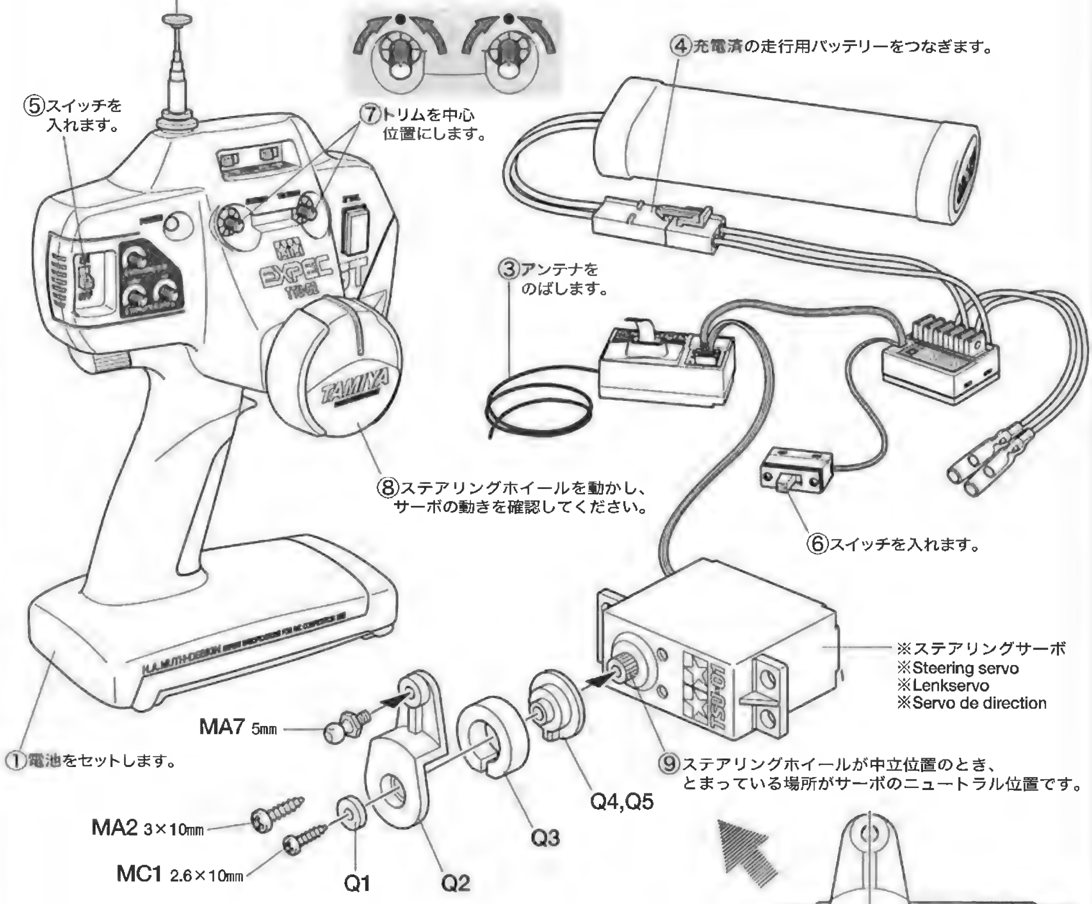

★使用するプロポメーカーにあわせて取り付けます。
★Match part with servo.
★Den zum Servo passenden Sockel aussuchen.
★Utiliser une pièce adaptée au servo.

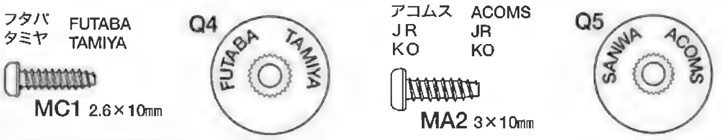

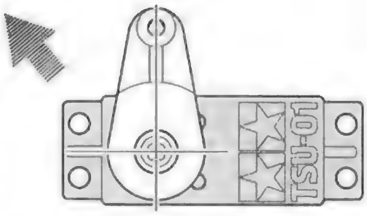

★サーボがニュートラルで上図のように取り付けます。
★Attach as shown with servo in neutral.
★Wie angegeben Servo in Neutralstellung bringen.
★Monter comme indiqué avec le servo au neutre.

※《FET アンプ》
※FET speed controller
※FET Fahrregler
※Variateur de vitesse électronique

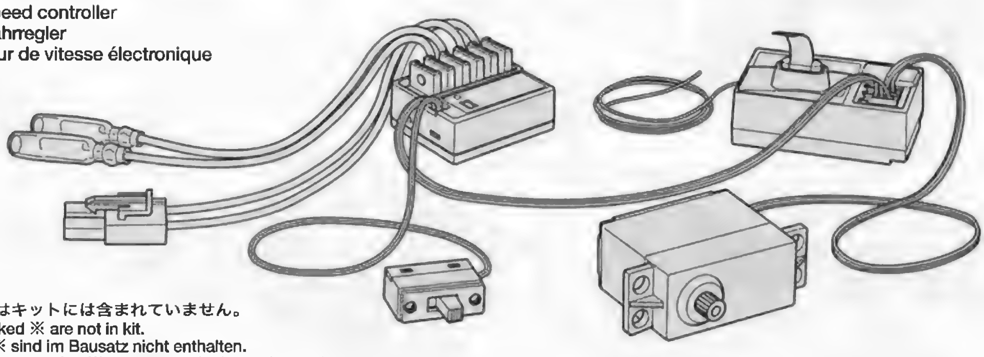

※の部品はキットには含まれていません。
Parts marked ※ are not in kit.
Teile mit ※ sind im Bausatz nicht enthalten.
Les pièces marquées ※ ne sont pas incluses dans le kit.

※《C.P.R. ユニットも使用できます》
※C.P.R. Unit is also compatible.
※Die C.P.R. Einheit kann ebenfalls verwendet werden.
※Un élément de réception C.P.R. est également utilisable.

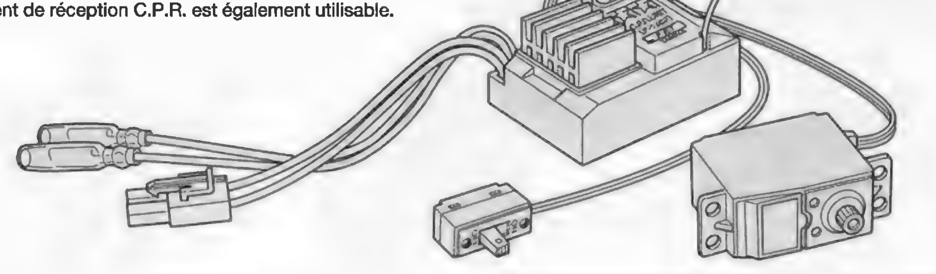

EXPEC GT-I
2-CHANNEL RADIO CONTROL SYSTEM (FOR ELECTRIC R/C CAR)

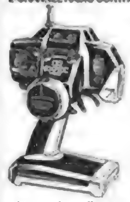

エクスペックGT-I
優れた操作性を実現した送信機のデザインは世界的に名高いH. ムート氏が担当。受信機、サーボに加えて、高出力FETを採用したスピードコントローラー付きです。

EXPEC GT-I
The EXPEC GT-I is a 2-channel radio control system suitable for electric R/C cars. The transmitter has been specially designed by internationally renowned German industrial designer, H. A. Muth, the positioning of the steering wheel and trigger allows for optimum driving performance with minimal distractions. Includes an electronic speed controller with high performance FET.

24 《ステアリングサーボの取り付け》
Attaching steering servo
Lenkservo-Einbau
Fixation du servo de direction

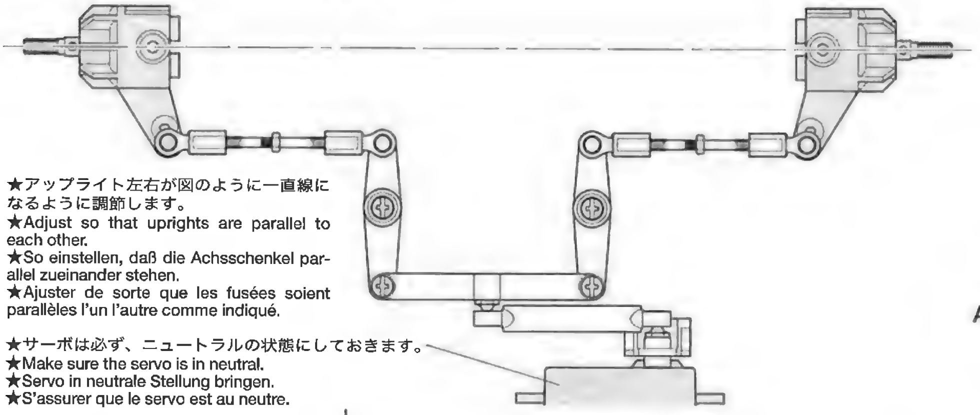

★アップライト左右が図のように一直線になるように調節します。
★Adjust so that uprights are parallel to each other.
★So einstellen, daß die Achsschenkel parallel zueinander stehen.
★Ajuster de sorte que les fusées soient parallèles l'un l'autre comme indiqué.

★サーボは必ず、ニュートラルの状態にしておきます。
★Make sure the servo is in neutral.
★Servo in neutrale Stellung bringen.
★S'assurer que le servo est au neutre.

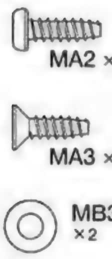

MA2 ×2 — 3×10㎜タッピングビス / Tapping screw / Schneidschraube / Vis taraudeuse

MA3 ×5 — 3×10㎜皿タッピングビス / Tapping screw / Schneidschraube / Vis taraudeuse

MB3 ×2 — 3㎜ワッシャー / Washer / Beilagscheibe / Rondelle

《トリムの調整》
Trim adjustment
Einstellung der Trimmhebel
Réglage de trim

★ステアリングトリムは車がまっすぐに走るようにするための微調整用です。車が曲がる方向の逆にトリムを動かして調整します。
★Adjust trim so that the model runs straight with transmitter in neutral.
★Trimmen Sie es so, daß das Modell exakt geradeaus fährt und der Sender auf neutral steht.
★Le trim de direction doit être réglé pour que manche au neutre, le modèle évolue en ligne droite.

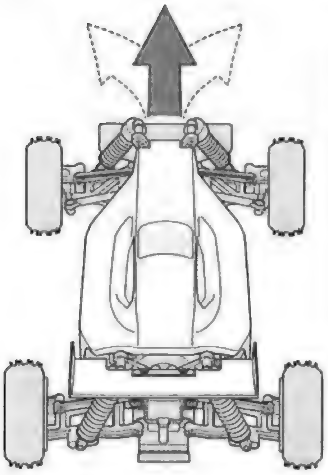

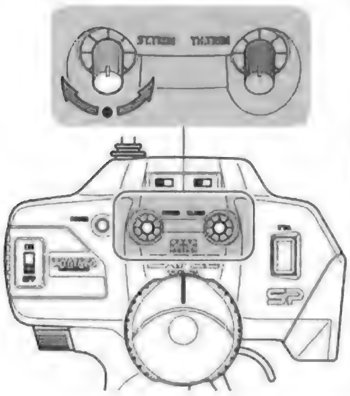

24 《ステアリングサーボの取り付け》
Attaching steering servo
Lenkservo-Einbau
Fixation du servo de direction

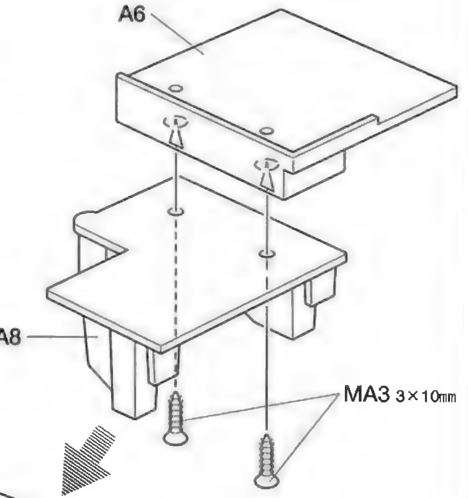

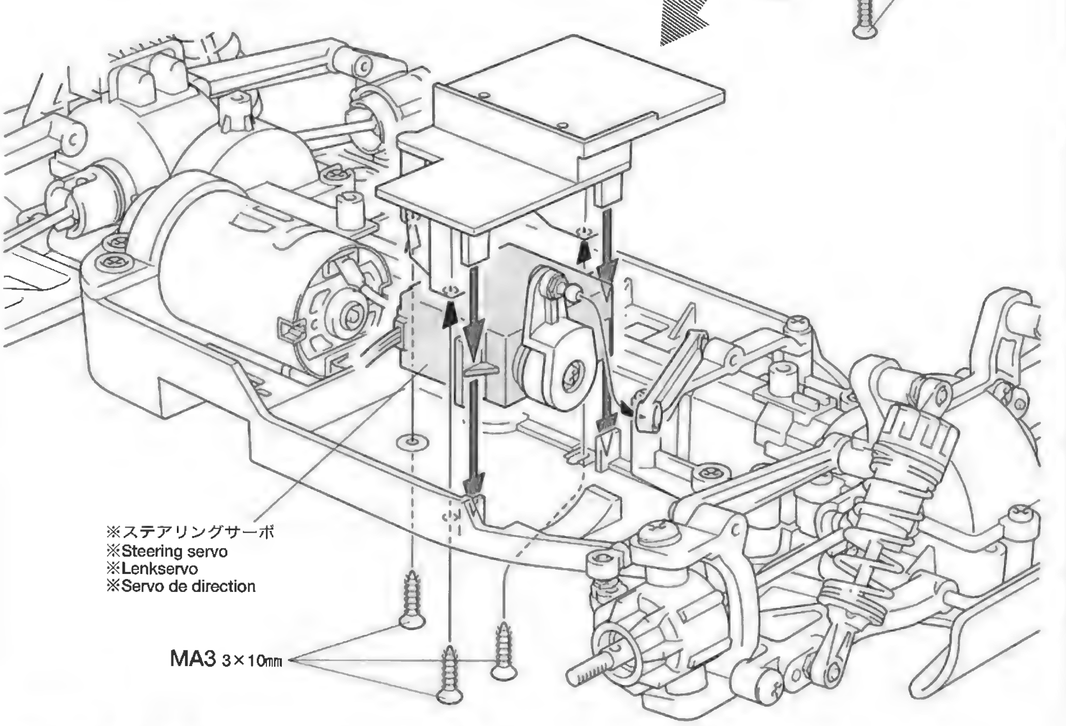

他社製サーボを取り付ける場合
When instaling non-Tamiya servo.
Falls kein Tamiya-Servo eingebaut wird.
Lors de l'installation d'un servo autre que Tamiya.

★タミヤ製以外のサーボを取り付ける方はA6、A8は使いません。
★Parts A6 and A8 are not used when using servo made by company other than Tamiya.
★Teile A6 und A8 werden nicht verwendet, wenn das verwendete Servo von einem anderen Hersteller als Tamiya stammt.
★Les pièces A6 et A8 ne peut être utilisées lors de l'emploi de servos d'une marque autre que Tamiya.

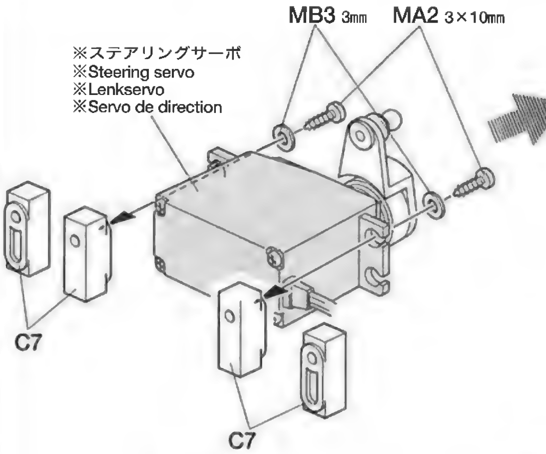

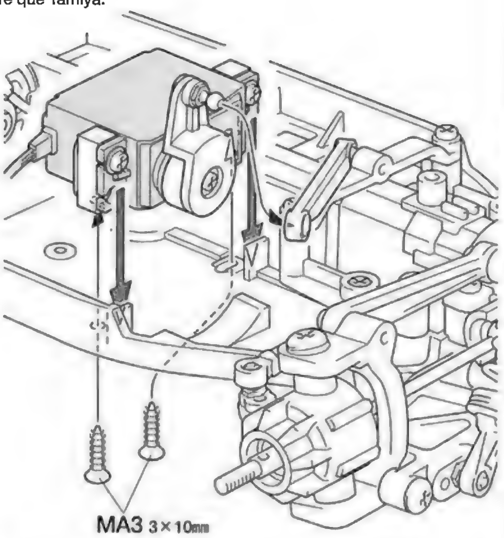

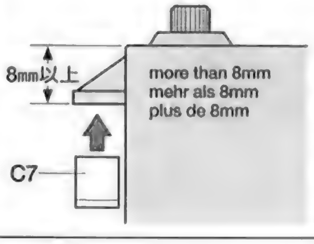

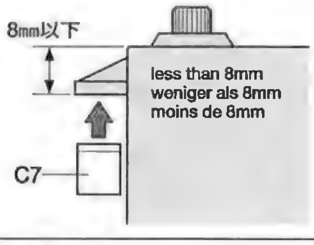

★左図の寸法が8㎜以下の時はC7を逆に取り付けてください。
★When the size of the designated portion is shorter than 8mm, attach C7 upside down.
★Falls der angegebene Abstand weniger als 8mm beträgt, C7 umgekehrt einbauen.
★Lorsque la taille de la partie indiquée est inférieure à 8mm, attacher C7 en sens inverse.

25 《FET アンプ搭載例》
Installing FET speed controller
Einbau des FET Fahrreglers
Installation du variateur de vitesse électronique

MC2 ×2 — 2×10㎜丸ビス / Screw / Schraube / Vis

MC3 ×2 — 2㎜ワッシャー / Washer / Beilagscheibe / Rondelle

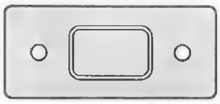

MC5 ×1 — スイッチカバー / Switch cover / Schalterabdeckung / Couvercle d'interrupteur

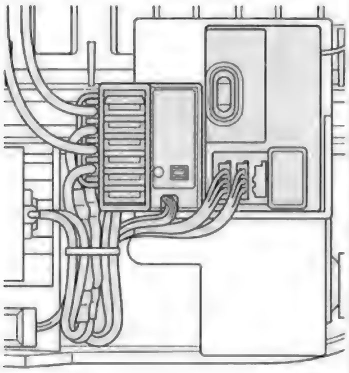

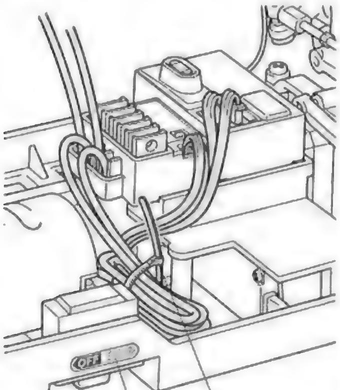

★配線コードはジャマにならないようにナイロンバンドでたばねておきます。
★Secure cables using nylon band.
★Kabel mit Nylonband zusammenbinden.
★Maintenir les câbles en place avec un collier en nylon.

25 《FET アンプ搭載例》
Installing FET speed controller
Einbau des FET Fahrreglers
Installation du variateur de vitesse électronique

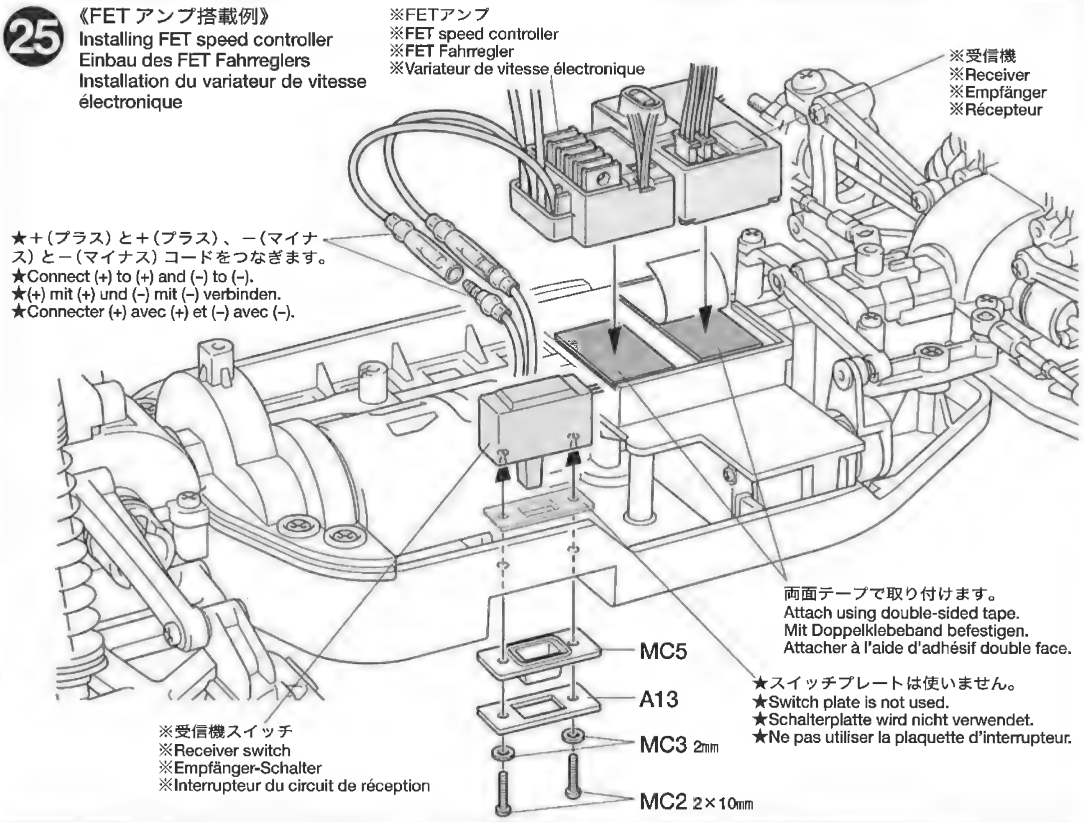

《C.P.R. ユニット搭載例》
Installing C.P.R. Unit
Einbau der C.P.R. Einheit
Installation de l'élément de réception C.P.R.

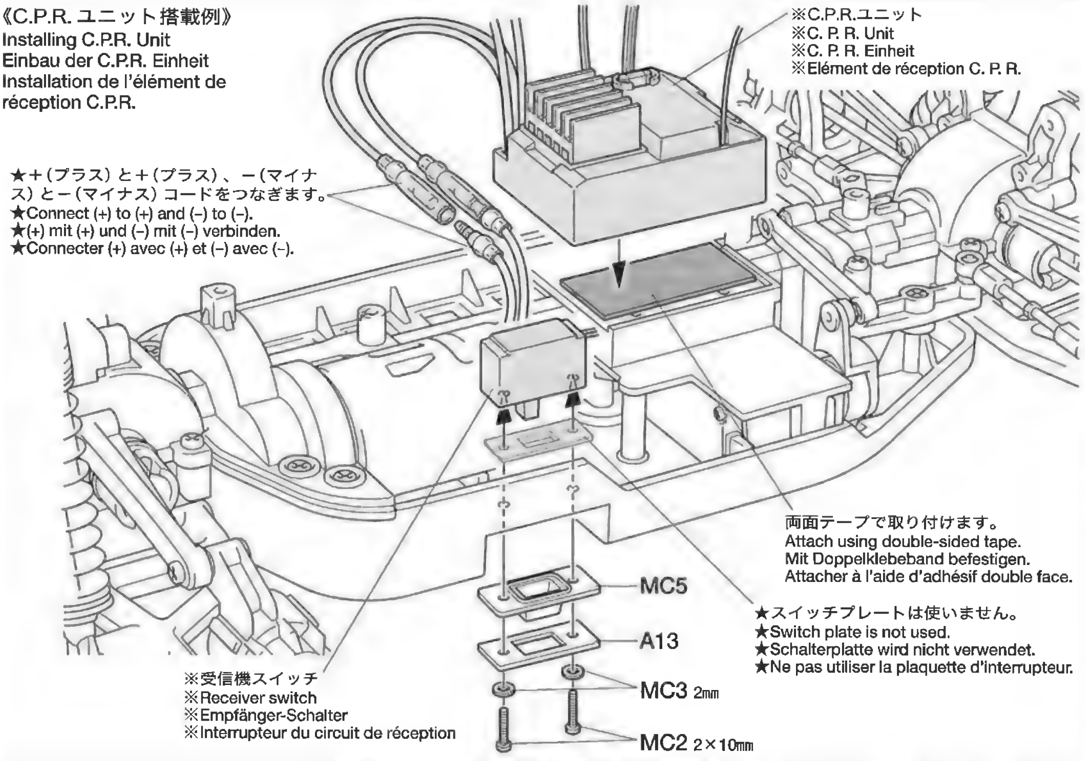

《モーターコードのつなぎ方》
Motor cables
Motorkabel
Câbles du moteur

★コネクター部はしっかりつないでください。
★Connect cables firmly.
★Die Kabel fest zusammenstecken.
★Connecter fermement les câbles.

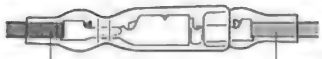

＋(プラス) コード (赤、オレンジ)	黄色コード
(+) Red, orange	Yellow
(+) Rot, orange	Gelb
(+) Rouge, orange	Jaune
－(マイナス) コード (黒、青)	緑コード
(-) Black, blue	Green
(-) Schwarz, blau	Grün
(-) Noir, bleu	Vert

《タミヤ以外のメカ取り付け例》
Installing R/C units of other makers
Einbau der RC-Einheit anderer Hersteller
Installation de l'ensemble R/C d'une autre marque

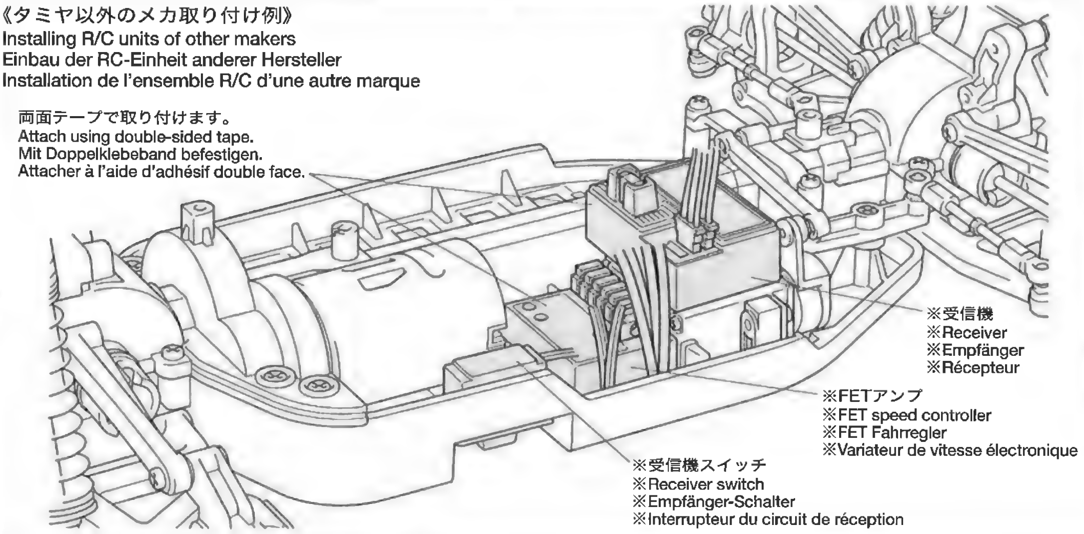

26 《アンテナパイプ》
Antenna pipe
Antennenrohr
Gaine d'antenne

3×10㎜タッピングビス
Tapping screw
Schneidschraube
Vis taraudeuse
MA2 ×3

3×10㎜皿タッピングビス
Tapping screw
Schneidschraube
Vis taraudeuse
MA3 ×2

26 《アンテナパイプ》
Antenna pipe
Antennenrohr
Gaine d'antenne

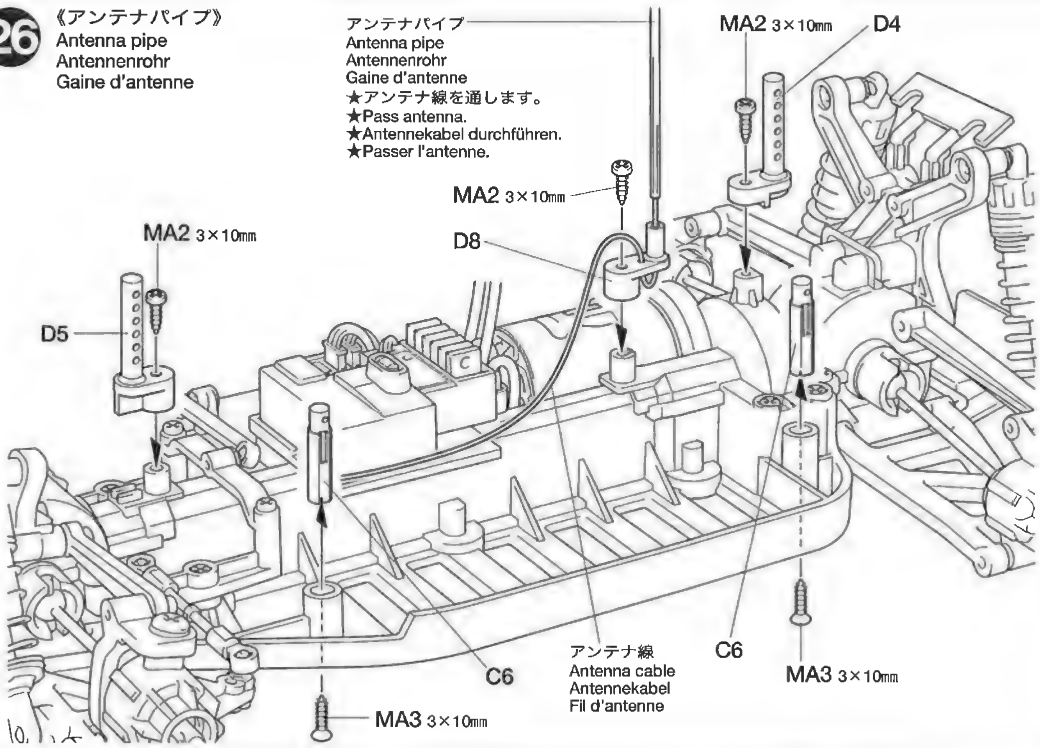

27 《ホイールの組み立て》
Wheel assembly
Rad-Zusammenbau
Assemblage des roues

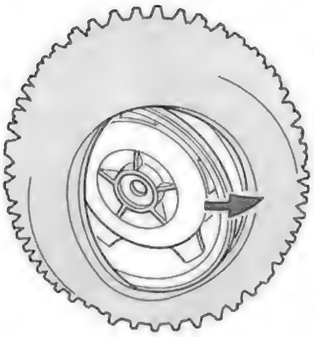

★上図を参考に組み立てます。
★Attach as shown.
★Wie abgebildet anbringen.
★Mettre en place comme indiqué.

27 《ホイールの組み立て》
Wheel assembly
Rad-Zusammenbau
Assemblage des roues

★タイヤをホイールのみぞにはめます。
★Fit into grooves.
★Reifen richtig in die Felgen eindrücken.
★Insérer dans les rainures.

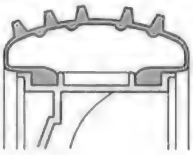

《フロントホイール》
Front wheel
Vorderrad
Roues avant

★2個作ります。
★Make 2.
★2 Satz anfertigen.
★Faire 2 jeux.

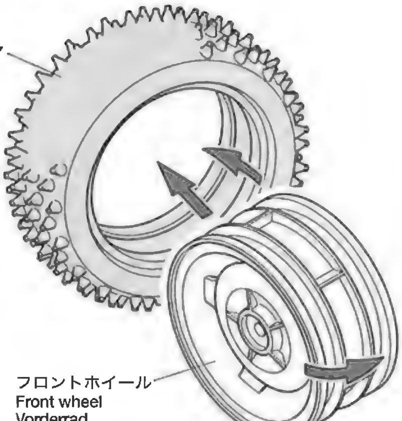

《リヤホイール》
Rear wheel
Hinterrad
Roues arrière

★2個作ります。
★Make 2.
★2 Satz anfertigen.
★Faire 2 jeux.

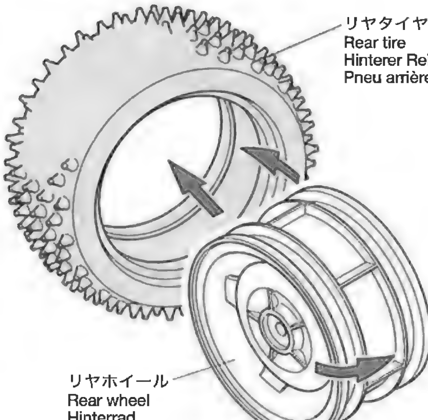

28 《リヤホイールの取り付け》
Attaching rear wheels
Einbau der Hinterräder
Fixation des roues arrière

4㎜フランジロックナット
Flange lock nut
Sicherungsmutter
Ecrou nylstop à flasque
MC4 ×2

2×10㎜シャフト
Shaft
Achse
Axe
MA10 ×2

1150プラベアリング
Plastic bearing
Plastik-Lager
Palier en plastique
RB2 ×2

28 《リヤホイールの取り付け》
Attaching rear wheels
Einbau der Hinterräder
Fixation des roues arrière

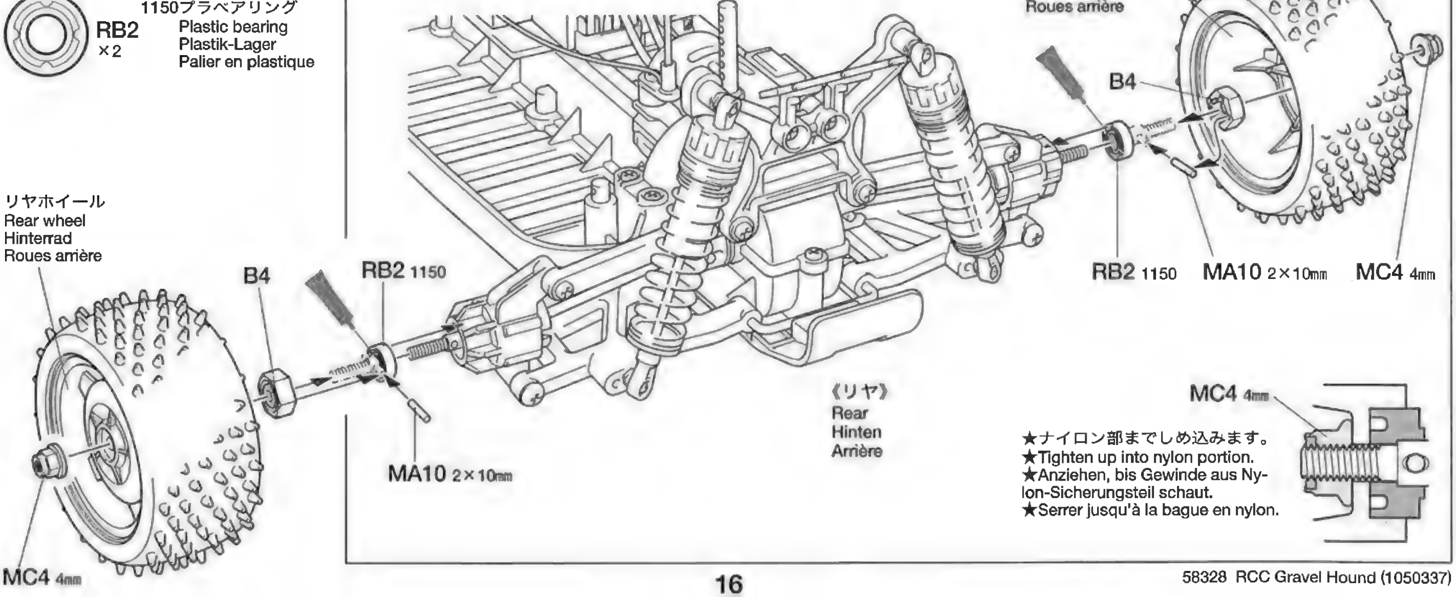

★ナイロン部までしめ込みます。
★Tighten up into nylon portion.
★Anziehen, bis Gewinde aus Nylon-Sicherungsteil schaut.
★Serrer jusqu'à la bague en nylon.

29 《フロントホイールの取り付け》 Attaching front wheels / Einbau der Vorderräder / Fixation des roues avant

4㎜フランジロックナット
Flange lock nut
Sicherungsmutter
Ecrou nylstop à flasque

2×10㎜シャフト
Shaft
Achse
Axe

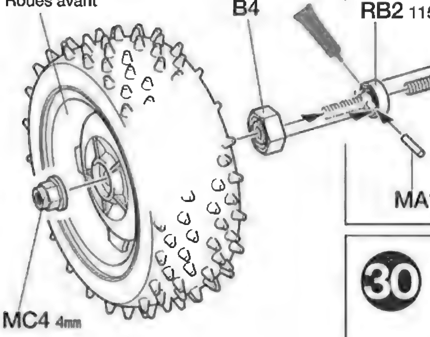

1150プラベアリング
Plastic bearing
Plastik-Lager
Palier en plastique

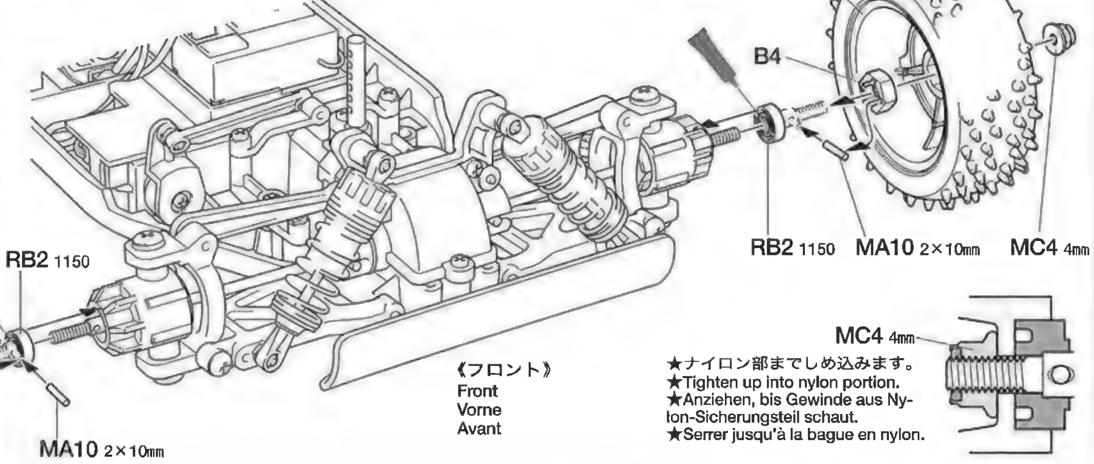

★ナイロン部までしめ込みます。
★Tighten up into nylon portion.
★Anziehen, bis Gewinde aus Nylon-Sicherungsteil schaut.
★Serrer jusqu'à la bague en nylon.

30 《走行用バッテリーの搭載》 Running battery / Fahrakku / Batterie de propulsion

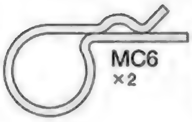

スナップピン（大）
Snap pin (large)
Federstift (groß)
Epingle métallique (grande)

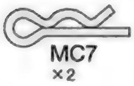

スナップピン（小）
Snap pin (small)
Federstift (klein)
Epingle métallique (petite)

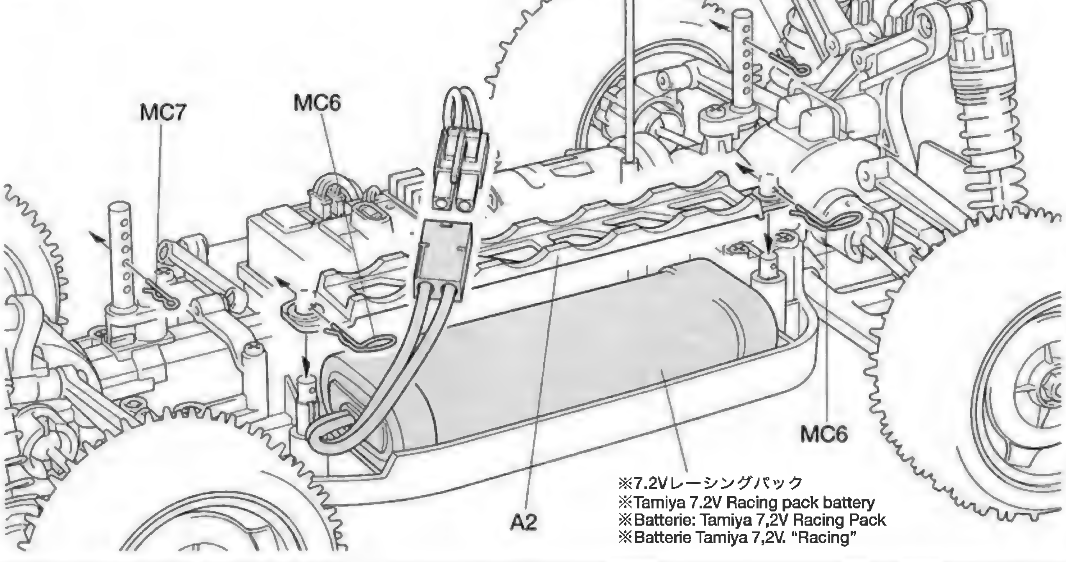

※7.2Vレーシングパック
※Tamiya 7.2V Racing pack battery
※Batterie: Tamiya 7,2V Racing Pack
※Batterie Tamiya 7,2V. "Racing"

D 31～35
袋詰Dを使用します
BAG D / BEUTEL D / SACHET D

31 《ボディの切り取り》 Trimming / Zurichten / Découpe

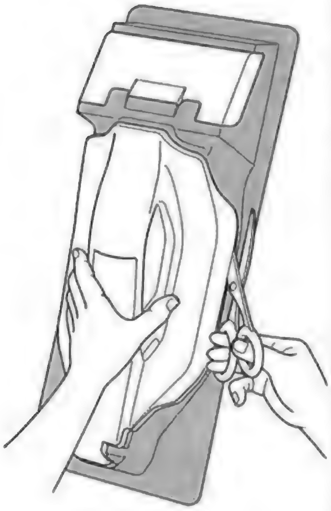

★ハサミやカッターナイフで切りとります。
★Cut off using scissors or a modeling knife.
★Mit Messer oder Schere abschneiden.
★Découper en utilisant des ciseaux ou un cutter.

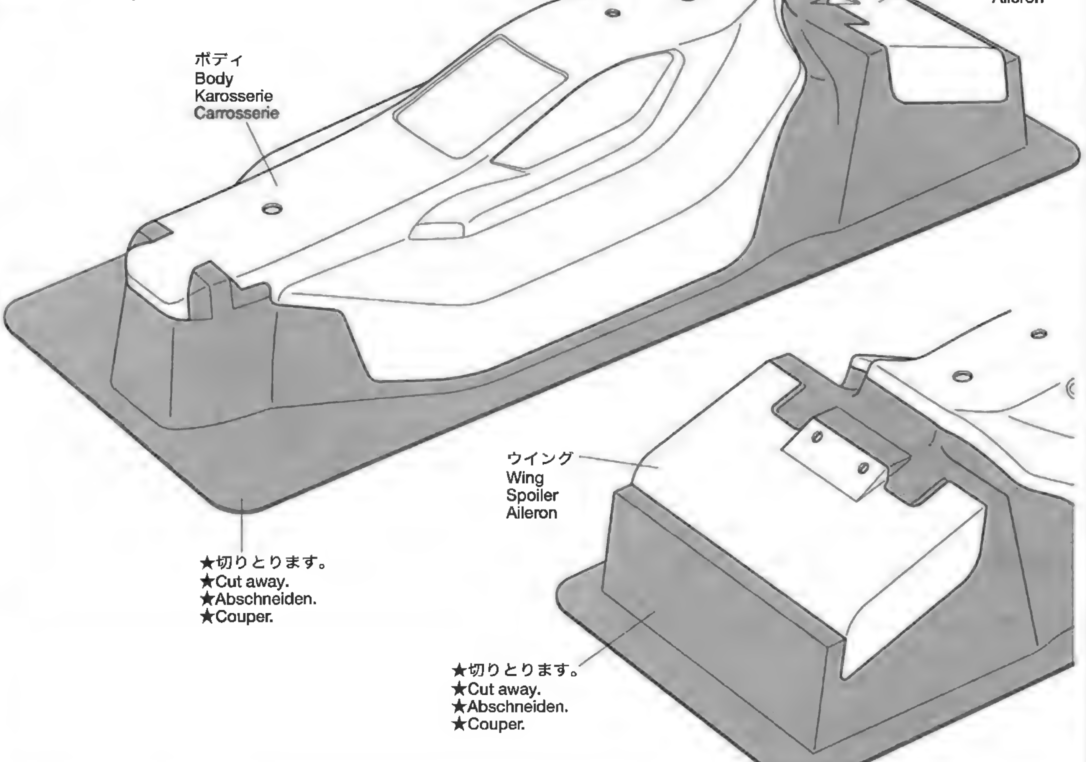

★切りとります。
★Cut away.
★Abschneiden.
★Couper.

★切りとります。
★Cut away.
★Abschneiden.
★Couper.

《塗装する前に》
★塗装前に中性洗剤で油気をおとします。水洗いをし洗剤分を洗い流して乾かしてください。

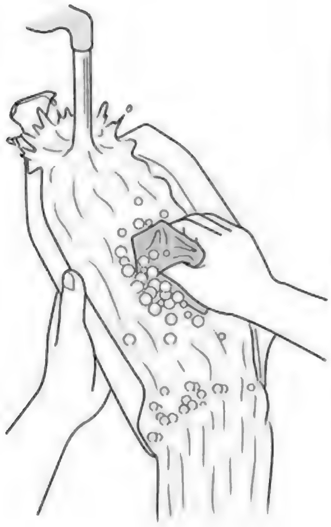

PREPARING BODY FOR PAINTING
★Wash the body thoroughly with detergent in order to remove any oil, then rinse well and allow to air dry.

VORBEREITUNG DER KAROSSERIE FÜR BEMALUNG
★Karosserie sorgfältig mit Spülmittel abwaschen, damit Staub und ggf. Öl entfernt sind. Trocknen lassen.

PREPARATION DE LA CARROSSERIE POUR LA MISE EN PEINTURE
★Nettoyer entièrement la carrosserie avec du détergent, la rincer et laisser sécher.

PAINTING

《ボディの塗装について》

のマークは塗装指示のマークです。ボディの塗装にはポリカーボネート用塗料をお使い内側から塗装してください。

This mark denotes numbers for Tamiya Paint colors. Paint body from inside using paints for polycarbonate.
Dieses Zeichen gibt die Tamiya Farbnummern an. Karosserie von innen mit Polykarbonat-Farben bemalen.
Ce signe indique la référence de la peinture Tamiya à utiliser. Peindre la carrosserie par l'intérieur en utilisant des peintures polycarbonate.

32 《塗装方法》 Painting / Bemalung / Peinture

《ボディ》
Body
Karosserie
Carrosserie

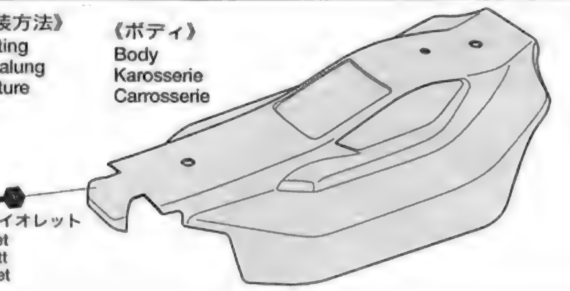

PS-35
ブルーバイオレット
Blue Violet
Blauviolett
Bleu-Violet

《ウイング》
Wing
Spoiler
Aileron

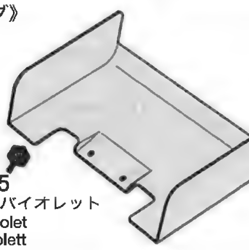

PS-35
ブルーバイオレット
Blue Violet
Blauviolett
Bleu-Violet

《ボディ》
Body
Karosserie
Carrosserie

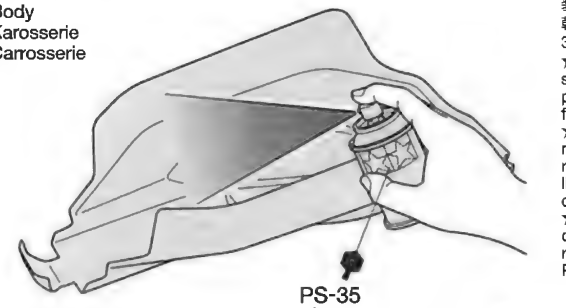

PS-35
ブルーバイオレット
Blue Violet
Blauviolett
Bleu-Violet

★塗装はポリカーボネート塗料を使用し内側から塗装します。塗装は雨の日や風の強い日の屋外での塗装はさけてください。また乾燥は日陰でおこないます。スプレー塗装するときはボディから30cm位離し、一度に塗らず、数回にわけて塗るとよいでしょう。
★Paint from inside using polycarbonate paints. Apply thin layer of spray paint 2-3 times keeping 30cm distance from car body. Avoid painting outdoors if weather is rainy or windy. Keep car body away from direct sunlight.
★An der Innenseite mit Polykarbonat-Farben lackieren. 2-3 Mal eine dünne Schicht Sprayfarbe aus einem Abstand von 30cm zur Karosserie auftragen. Bei regnerischem oder windigem Wetter möglichst nicht im Freien lackieren. Die Karosserie des Autos nicht direkt in die Sonne stellen.
★Peindre par l'intérieur avec des peintures polycarbonate. Appliquer deux à trois fines couches à 30cm de distance de la carrosserie. Eviter de peindre à l'extérieur par temps pluvieux ou venteux. Ranger la carrosserie à l'abri des rayons solaires.

★塗装が乾いたらマークを貼るためにボディの保護フィルムをはがします。
★After paint has cured, remove protective film prior to adding stickers.
★Nachdem trocknen der Farbe sind Schutzfolie abziehen vor dem anbringung der Aufkleber.
★Appliquer d'abord la teinte la plus foncée. Après séchage, enlever le film protecteur avant d'apposer des autocollants.

《ウイング》
Wing
Spoiler
Aileron

★ウイングの塗装は保護フィルムをはがしてからおこないます。
★Remove protective film prior to painting wing.
★Schutzfolie abziehen vor der Lackierung des Spoilers.
★Enlever le film protecteur avant de peindre de l'aileron.

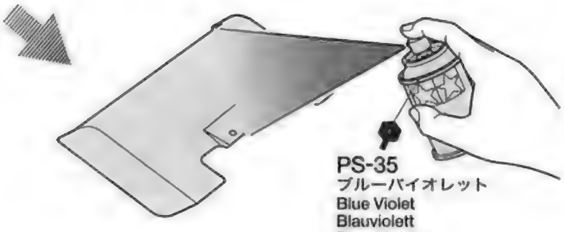

PS-35
ブルーバイオレット
Blue Violet
Blauviolett
Bleu-Violet

★上記ボディの塗装と同じように、塗装はよく晴れた日中におこない、スプレー塗装は一度に塗らず数回にわけて塗るとよいでしょう。
★Paint wing same as body. Apply thin layer of spray paint 2-3 times.
★Spoiler wie Karosserie lackieren. Die Sprühfarbe in dünnen Schichten 2-3 mal auftragen.
★Peindre l'aileron comme à la carrosserie. Pulvériser 2 à 3 couches fines de peinture.

33 《アルミテープ》 Aluminum tape / Aluminium-Klebefolie / Bande aluminium adhésive

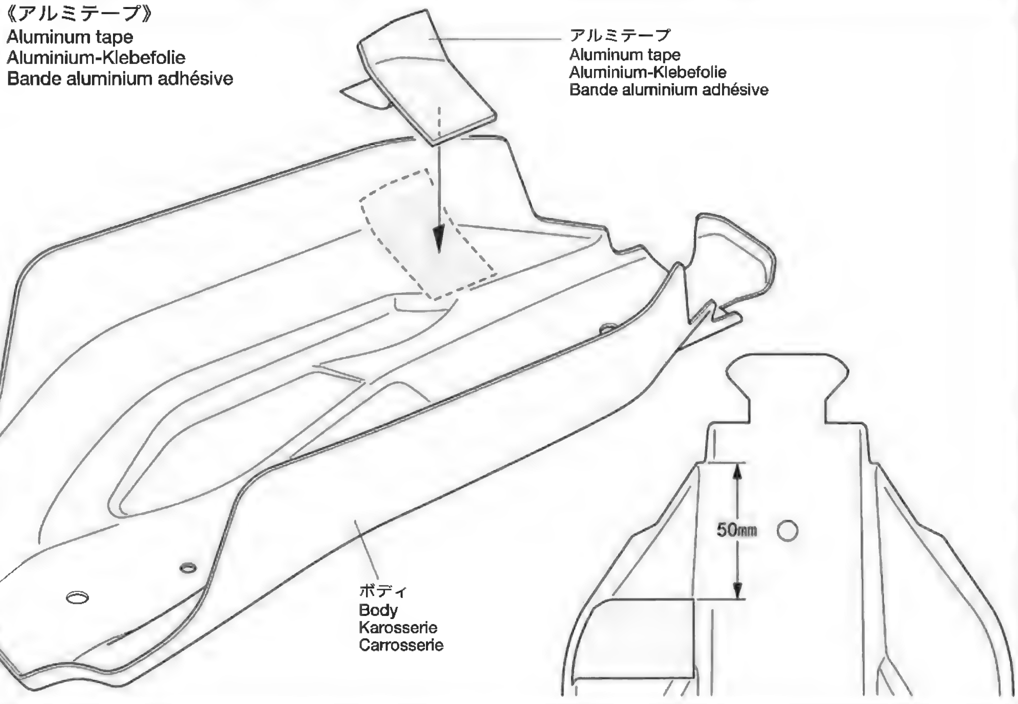

TAMIYA CRAFT TOOLS
良い工具選びは傑作づくりのための第一歩。本格派をめざすモデラーにふさわしいタミヤクラフトツール。耐久性も高く、使いやすい高品質な工具です。

HG ANGLED TWEEZERS
精密ピンセット（ツル首タイプ）

ITEM 74047

HG STRAIGHT TWEEZERS
精密ピンセット（ストレートタイプ）

ITEM 74048

TAMIYA COLOR
タミヤカラー(ポリカーボネート用)

RCカーのクリヤーボディ用筆塗り塗料です。吹付けもOK。衝突などにもはがれにくく、筆など水洗いができ、手軽に使えます。

TAMIYA COLOR
ポリカーボネートスプレー《ミニ》

クリヤーボディ用スプレー塗料です。軽く仕上がり、衝突などにもはがれにくいのが特徴。ビン入り塗料の上に重ね塗りできます。

MARKING

《ステッカーの貼り方》
①表面のステッカー切り抜き部分に沿って台紙ごと切り抜きます。番号のついたステッカーは切りとってしまうとわかりにくくなるので番号の順に切りとって貼っていきましょう。
②台紙の端の部分を少し切り取り指定された場所に貼りあわせます。台紙をつけたまま位置をあわせてください。
③少しずつ台紙をはがしながら場所がずれたり、ステッカーの中に気泡が残ったりしないように注意しながら貼っていきます。
台紙を一度に全部はがして貼ると、しわができたり気泡が残ったりする原因となります。

Stickers
① Cut out stickers along line. Apply in numerical order.
② Peel off the end of lining a little and put the sticker in position on the body.
③ Remove the lining slowly. Be careful not to move the sticker out of position and not to leave air bubbles under the sticker.

Aufkleber
① Die Aufkleber längs der Außenkante ausschneiden. In Reihenfolge der Nummerierung aufbringen.
② Das Trägerpapier an einem Ende etwas abziehen und den Aufkleber an die gewünschte Stelle der Karosserie andrücken.
③ Das Trägerpapier vorsichtig abziehen. Darauf achten, dass der Aufkleber nicht verrutscht und sich keine Luftblasen darunter bilden.

Autocollants
① Découper les motifs en suivant les lignes. Les apposer dans l'ordre numérique.
② Soulever une partie du autocollant et le positionner sur la carrosserie.
③ Enlever doucement le reste du support. Veiller à ne pas déplacer l'autocollant et à ne pas laisser de bulles d'air sous l'autocollant.

34 《マーキング》
Markings
Verzierung
Décoration

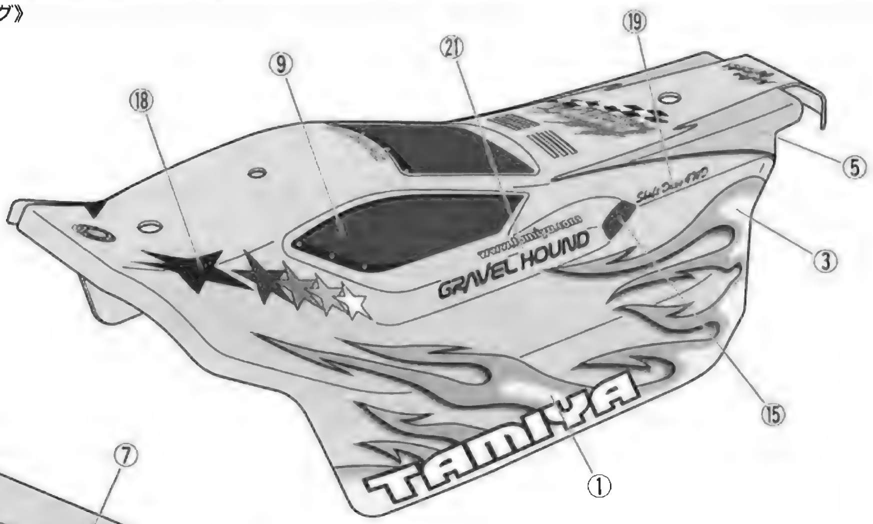

★マークは番号順に貼ってください。
★Apply stickers in numbered order.
★Aufkleber der Reihenfolge nach anbringen.
★Appliquer les autocollants dans l'ordre numérique.

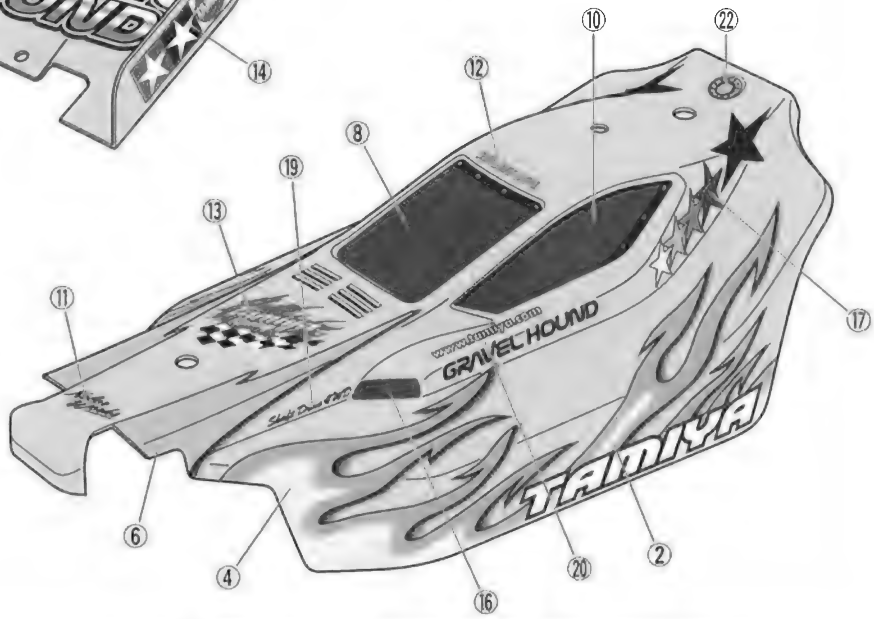

35 《ボディの取り付け》
Attaching body
Aufsetzen der Karosserie
Fixation de la carrosserie

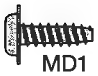

MD1 ×2
3×10㎜フランジタッピングビス
Flange tapping screw
Kragenschraube
Vis taraudeuse à flasque

MC7
×2
スナップピン（小）
Snap pin (small)
Federstift (klein)
Epingle métallique (petite)

走行させない時は必ず走行用バッテリーのコネクターをはずしてください。
走行用バッテリーをつないだままでおくと、車が暴走することがあります。走らせないときは、必ず走行用バッテリーのコネクターを抜いておきます。

35 《ボディの取り付け》
Attaching body
Aufsetzen der Karosserie
Fixation de la carrosserie

MC7
★折り曲げます。
★Bend.
★Biegen.
★Plier.

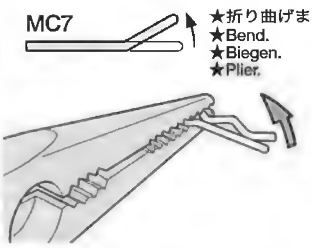

★アンテナパイプを通します。
★Pass antenna.
★Antennenrohr durchführen.
★Passer l'antenne.

※ボディからとび出たボディマウントは好みに応じて切り取ります。

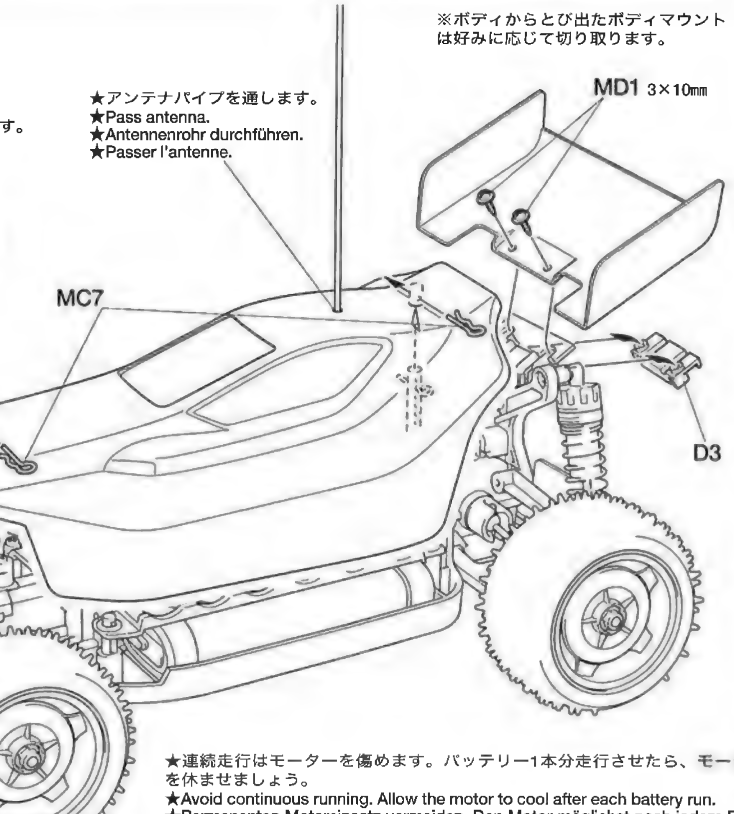

★連続走行はモーターを傷めます。バッテリー1本分走行させたら、モーターを休ませましょう。
★Avoid continuous running. Allow the motor to cool after each battery run.
★Permanenten Motoreinsatz vermeiden. Den Motor möglichst nach jedem Fahrbetrieb abkühlen lassen.
★Eviter de rouler continuellement. Laisser le moteur refroidir après chaque accu.

GRAVEL HOUND

●走らせない時はバッテリーを必ずはずしておきましょう。

SAFETY PRECAUTIONS
Follow the outlined rules for safe radio control operation.
●Avoid running the car in crowded areas and near small children.
●Make sure that no one else is using the same frequency in your running area. Using the same frequency at the same time can cause serious accidents, whether it's driving, flying, or sailing.
●Avoid running in standing water and rain. If R/C unit, motor, or battery get wet, clean and dry thoroughly in a dry shaded area.

R/C OPERATING PROCEDURES
① Extend antenna and switch on transmitter.
② Switch on receiver.
③ Inspect operation using transmitter before running.
④ Adjust steering servo and trim so that the model runs straight with transmitter in neutral.
⑤ Reverse sequence to shut down after running.
⑥ Make sure to disconnect/remove all batteries.
⑦ Completely remove sand, mud, dirt etc.
⑧ Apply grease to suspension, gears, bearings, etc.
⑨ Store the car and batteries separately when not in use.

TIPS ZUR SICHERHEIT
Beachten Sie die folgenden Richtlinien für fehlerfreien Betrieb.
●Vermeiden Sie das Fahren des Autos an überfüllten Plätzen und in der Nähe von kleinen Kindern. Gebrauchen Sie nie die Straße für R/C Rennen.
●Prüfen Sie, daß niemand in der Umgebung dieselbe Frequenz benutzt, denn dadurch können Unfälle entstehen - sowohl beim Fahren, Fliegen oder Segeln.
●Vermeiden Sie das Fahren durch Pfützen und während Regen. Wenn das R/C Fahrzeug, der Motor oder die Batterien naß werden, müssen Sie alles sorgfältig im Trockenen säubern und reinigen.

KONTROLLEN VOR DER FAHRT
① Senderantenne ausziehen und Sender einschalten.
② Empfänger einschalten.
③ Die Funktion vor Abfahrt mit dem Sender überprüfen.
④ Richten Sie das Lenkservo durch Einstellung am Gestänge so ein, daß das Modell bei neutraler Sender-Trimmung geradeaus fährt.
⑤ Nach dem Fahrbetrieb in umgekehrter Reihenfolge vorgehen.
⑥ Die Batterien herausnehmen bzw. abklemmen.
⑦ Entfernen Sie Sand, Matsch, Schmutz etc.
⑧ Fetten Sie die Aufhängung, Getriebe, Federungen etc. ein.
⑨ Bei Nichtgebrauch Auto und Akkus getrennt verwahren.

MESURES DE SECURITE
Veuillez respecter impérativement les règles de sécurité suivantes lors de l'utilisation de votre ensemble R/C.
●Eviter de faire évoluer la voiture à proximité de jeunes enfants ou dans la foule. Ne jamais utiliser sur la voie publique!
●Assurez-vous que personne d'autre n'utilise la même fréquence sur le même terrain que vous. Utiliser la même fréquence en même temps peut être source de sérieux accidents, pendant la conduite, le vol ou la navigation des modèles R/C.
●Ne jamais faire évoluer le modèle sous la pluie ou sur une surface mouillée. Si le moteur, les accus, le récepteur ou les servos prenaient l'humidité, les nettoyer avec un chiffon et les laisser sécher.

PROCEDURE DE MISE EN MARCHE
① Déployer l'antenne et mettre en marche l'émetteur.
② Mettre en marche le récepteur.
③ Vérifiez la bonne marche de votre radiocommande avant de rouler.
④ Le trim de direction doit être réglé pour que manche au neutre, le modèle évolue en ligne droite.
⑤ Faites les opérations inverses après utilisation de votre ensemble R/C.
⑥ Assurez-vous que les batteries soient bien débranchées et sortez-les du modèle.
⑦ Enlever sable, poussière, boue etc...
⑧ Graisser les pignons, articulations...
⑨ Rangez la voiture et les accus séparément.

《RCカーの走らせかた》

★この走らせかたの順番はかならず守ってください。スイッチのON/OFFの順番を間違えると他の電波の混信によってRCカーが暴走する場合があります。

① 送信機のアンテナをのばし、スイッチをONにします。

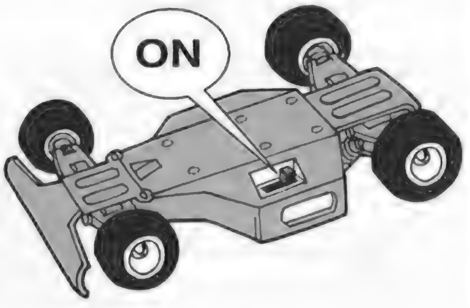

② 次にRCカー側のスイッチをONにしてください。

③ 走らせる前にRCカーを台の上に乗せ、各部の動きをチェックします。

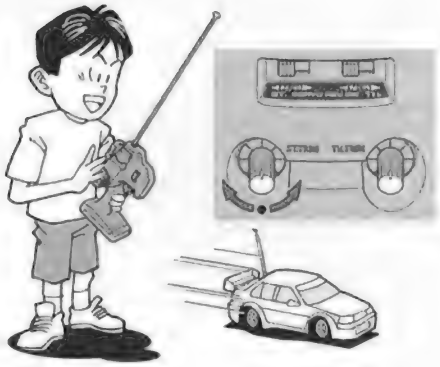

④ ステアリングを使わず走らせてみます。まっすぐに走らない場合はステアリングトリムを使って調節してください。

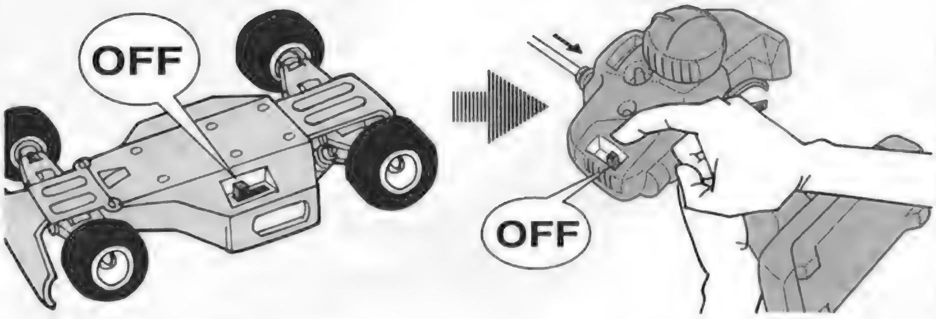

⑤ 走行を終わらせる時は、かならず走らせる時の逆の手順でスイッチを切っていきます。

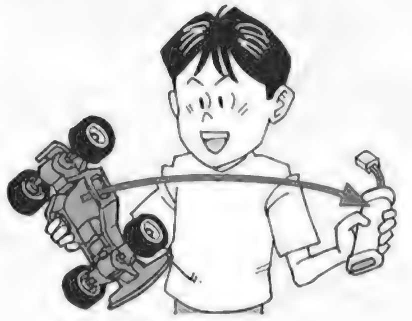

⑥ 走らせたあとは、かならずバッテリーをはずしておきましょう。

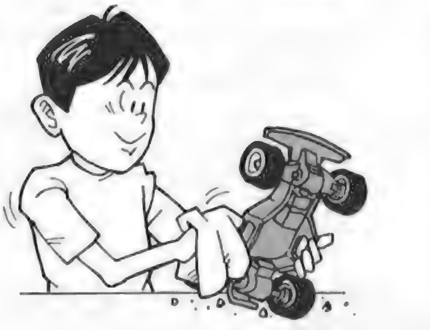

⑦ RCカーについた泥や砂、汚れなどはやわらかな布などできれいに拭き取りましょう。

⑧ ギヤや軸受け部、サスペンションなどの可動部はグリスをさしておきましょう。

⑨ あとかたづけをしっかりしましょう。その時、バッテリーは別々にしておきます。

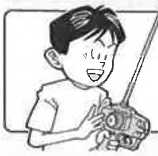

走行練習をしよう
PRACTICING
ÜBUNG
ENTRAINEMENT

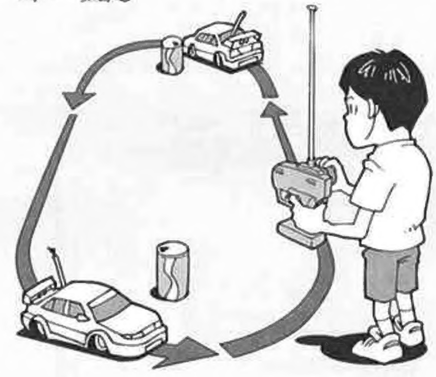

●大きく楕円を描くように走らせてみよう。
●Practice to achieve a large regular oval.
●Üben Sie, bis Sie ein sauberes Oval fahren können.
●Exercez vous à décrire un grand ovale régulier.

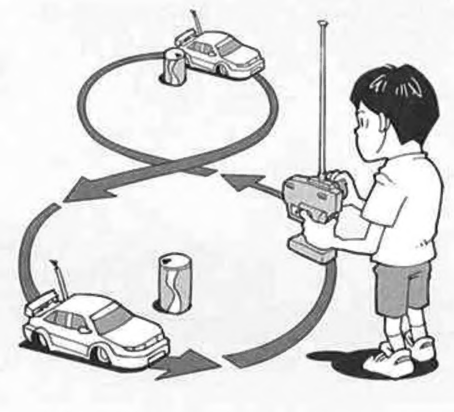

●空き缶などを利用して、8の字を描くように走らせてみよう。
●Use empty cans etc. as pylons for figure "8" drill.
●Verwenden Sie leichte, leere Büchsen etc. als Markierung für einen 8er-Übungskurs.
●Employez des boîtes vides... comme repères pour réaliser des "8".

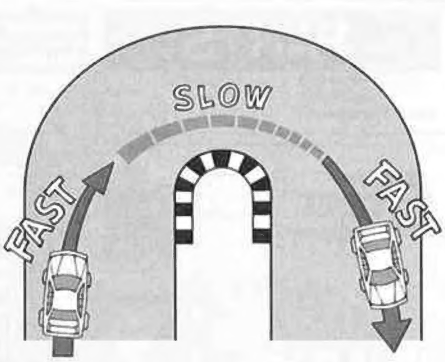

●コーナリングのやり方は、カーブに入るときに速度を落とし、曲がり終わるとともに速度を上げて行くとよいでしょう。
●Decelerate when entering into a curve and pick up speed when coming out of vertex of the curve.
●Nehmen Sie beim Einfahren in die Kurve Gas weg und beschleunigen Sie nach dem Scheitelpunkt der Kurve.
●Ralentissez à l'entrée d'une courbe et reprenez de la vitesse après le passage du milieu de la courbe.

トラブルチェック
TROUBLE SHOOTING
FEHLERSUCHE
RECHERCHE DES PANNES

★おかしいな?と思ったときは、車(RCカー)を修理に出すまえに、下の表を見てトラブルチェックを行ってください。

★Before sending your R/C model in for repair, check it again using the below diagram.

★Bevor Sie Ihr Modell zur Reparatur einsenden, prüfen Sie es nochmals selbst entsprechend der folgenden Anleitung.

★Avant de renvoyer votre modèle R/C pour une réparation, vérifiez-le à nouveau en suivant ce processus.

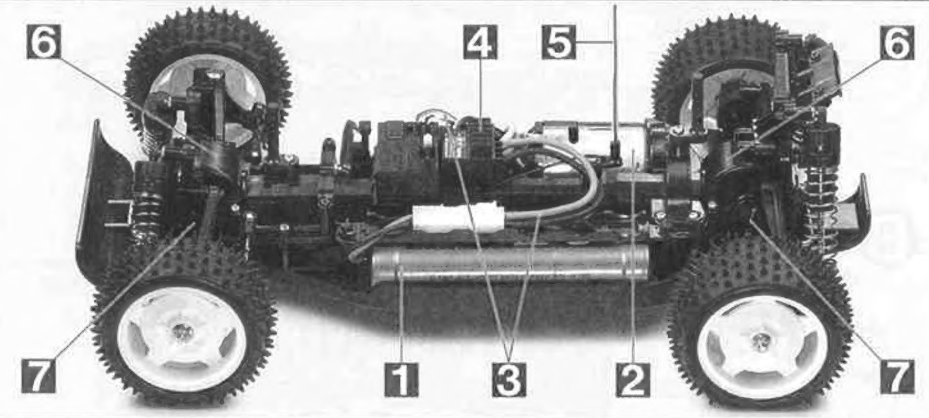

車の異常 PROBLEM PROBLEME	原　因 CAUSE URSACHE	直し方 REMEDY LÖSUNG REMEDE	
車が動かない Model does not move. Modell fährt nicht. Le modèle ne démarre pas.	走行用バッテリーが充電されていますか? Weak or no battery in model. Schwache oder keine Batterien in Auto. Batterie de propulsion manquante ou insuffisament chargée.	走行用バッテリーを充電してください。 Install charged battery. Voll aufgeladene Batterien einlegen. Recharger la batterie.	1
	モーターに故障はありませんか? Damaged motor. Motorschaden. Moteur endommagé.	異音や、少しの走行で熱くなるようならモーターを交換してください。 Replace with new motor. Durch neuen Motor ersetzen. Remplacer par un nouveau moteur.	2
	コード類がやぶけてショートしていませんか? Worn or broken wiring. Verschlissene oder gebrochene Kabel. Câblage sectionné ou usé.	コードをしっかり絶縁するか、メーカーに修理を依頼してください。 Splice and insulate wiring completely. Kabel anspleißen und gut isolieren. Vérifier et isoler le câblage.	3
	アンプが故障していませんか? Damaged electronic speed controller. Beschädigter Fahrregler. Variateur électronique de vitesse endommagé.	アンプのメーカーにお問い合わせください。 Ask manufacturer to repair. Erkundigen Sie sich über Reparaturmöglichkeit beim Hersteller. Faites réparer par le S.A.V. du fabricant.	4
思うように走らない No control. Keine Kontrolle. Perte de contrôle.	送信機、受信機のアンテナはのびていますか? Improper antenna on transmitter or model. Sender- oder Empfängerantenne ist nicht ganz herausgezogen. Problème d'antenne sur l'émetteur ou le récepteur.	送信機、受信機のアンテナをのばしてください。 Fully extend antenna. Antenne vollständig herausziehen. Déployer entièrement l'antenne.	5
	走行用バッテリーや、送信機の電池が少なくなっていませんか? Weak or no batteries in transmitter or model. Schwache oder keine Batterien in Sender oder Auto. Accus manquants ou insuffisamment chargés dans l'émetteur ou le modèle.	走行用バッテリーは充電してください。送信機の電池は新品のものと交換してください。 Install charged or fresh batteries. Legen Sie geladene Akkus oder neue Batterien ein. Installez des accus rechargés ou des piles neuves.	1
	回転部(ギヤなど)の組み立てがしっかり出来ていますか? Improper assembly of rotating parts. Unachtsamer Einbau drehender Teile. Mauvais assemblage des pièces en rotation.	説明図をよく見て回転部を確認、または組み立て直してください。 Reassemble them correctly referring to the instruction manual. Auseinandernehmen und gemäß Bedienungsanleitung neu zusammenbauen. Réassemblez correctement en vous référant au manuel d'instructions.	6
	可動部がグリスアップされていますか? Improper lubrication on rotating parts. Drehende Teile unzureichend geschmiert. Mauvaise lubrification des pièces en rotation.	可動部にグリスをつけてください。 Apply grease. Fetten. Graisser.	7
	近くで別のRCモデルを操縦していませんか? Another R/C model using same frequency. Ein anderes R/C-Modell fährt auf der gleichen Frequenz. Un autre modèle R/C est sur la même fréquence.	場所を変えるか、少し時間をおきます。 Try a different location to operate your model. Das Auto an einem anderen Ort fahren lassen. Essayez un autre endroit pour faire rouler votre modèle R/C.	

PARTS

★製品改良のためキットは予告なく仕様を変更することがあります。
★Specifications are subject to change without notice.
★Technische Daten können im Zuge ohne Ankündigung verändert werden.
★Caractéristiques pouvant être modifiées sans information préalable.

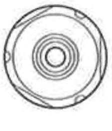

デフキャリア・・・×2
Differential gear case
Differentialgehäuse
Carter de différentiel
0555104

70Tスパーギヤ・・・・・・・・・・×1
70T Spur gear 51080
70Z Stirnradgetriebe
Pignon intermédiaire 70 dents

A PARTS ×1
51075

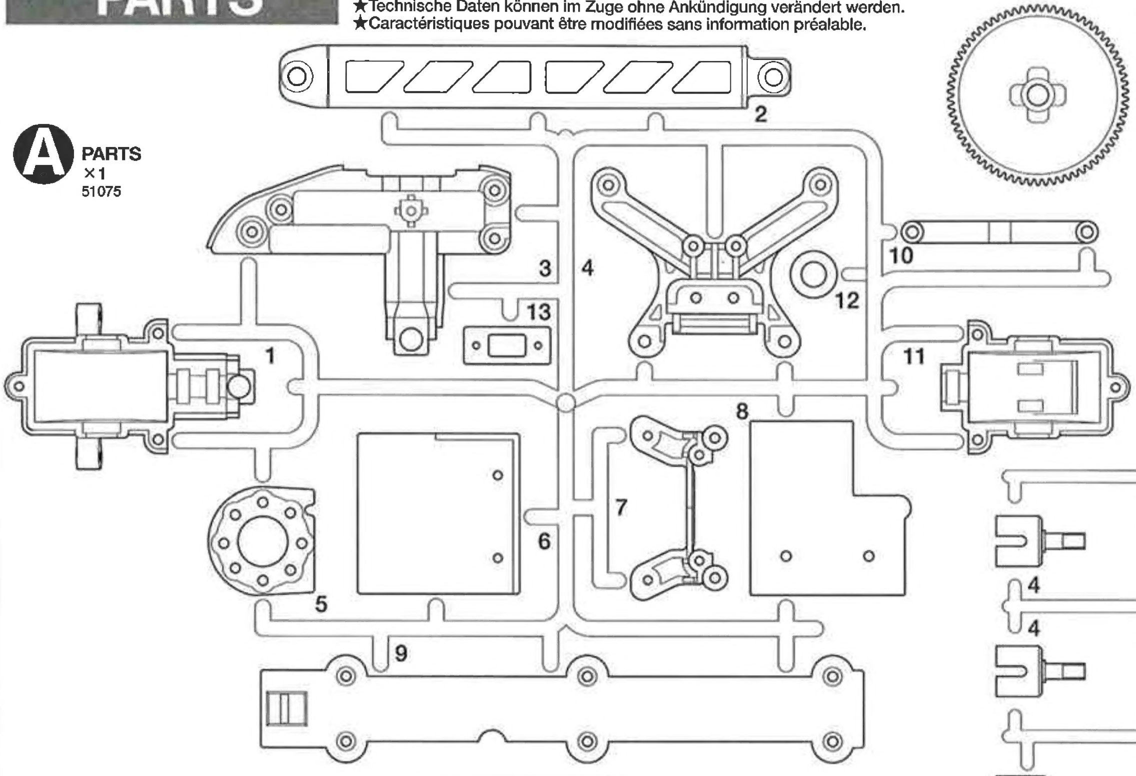

E PARTS ×2
0555105

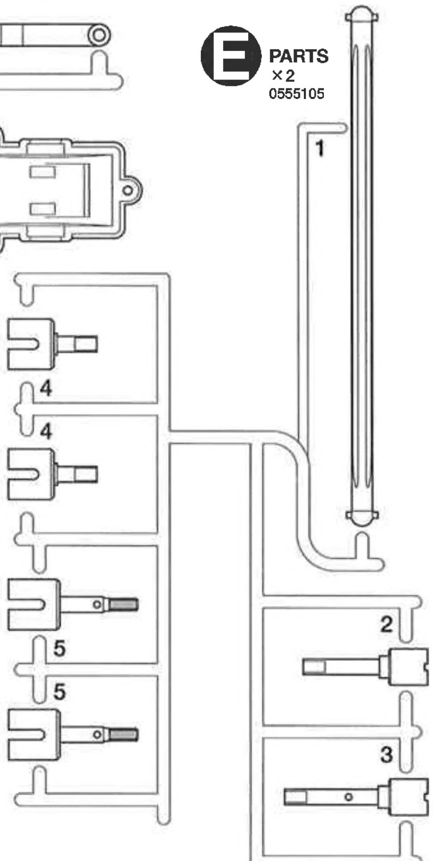

B PARTS ×2
51076

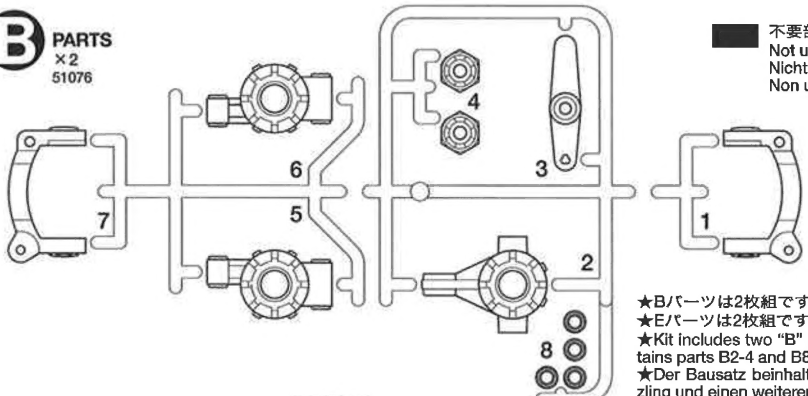

不要部品
Not used.
Nicht verwenden.
Non utilisées.

★Bパーツは2枚組ですが、1枚はB2〜4、8までしかありません。
★Eパーツは2枚組ですが、1枚はE4、5までしかありません。
★Kit includes two "B" sprues and "E" sprues – one whole B / E sprue and one more sprue that contains parts B2-4 and B8 / E4-5.
★Der Bausatz beinhaltet zwei "B"-Spritzlinge und "E"-Spritzlinge – einen vollständigen B / E-Spritzling und einen weiteren, der die Teile B2-4 und B8 / E4-5 enthält.
★La boîte contient 2 grappes "B" et "E": une complète B / E et une ne contenant que les pièces B2 à B4 et B8 / E4 et E5.

C PARTS ×2
51077

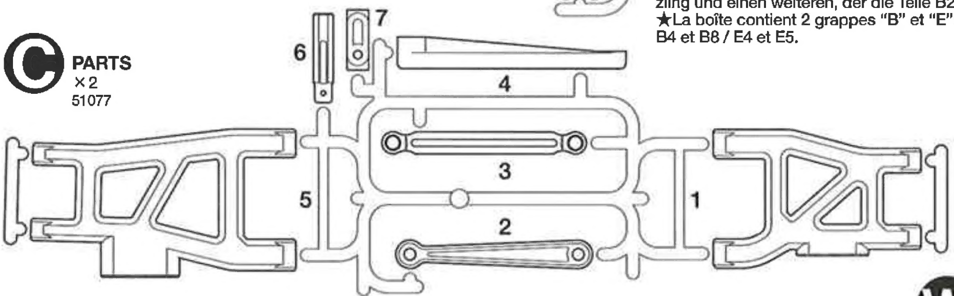

Q PARTS ×1
51079

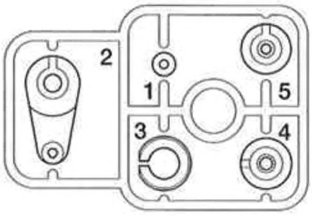

D PARTS ×1
51078

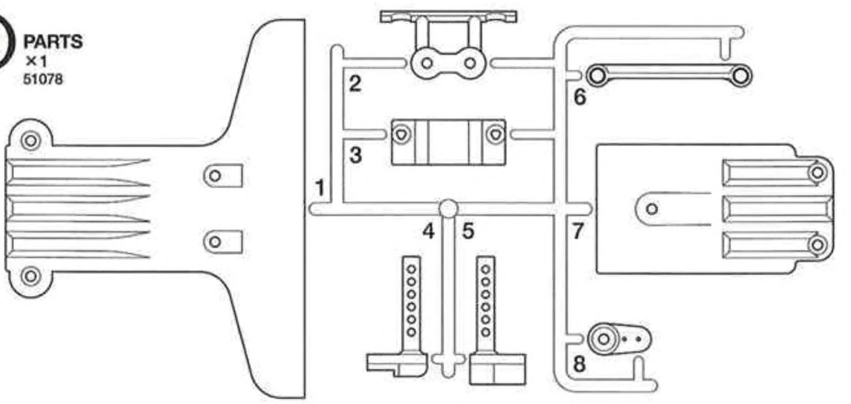

W PARTS ×2
50599

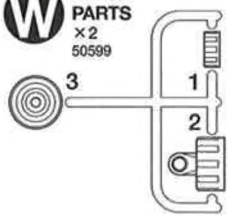

Y PARTS ×2
0225073

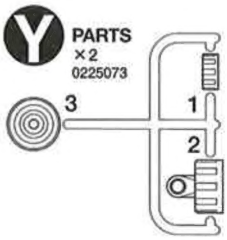

V PARTS ×2
50598

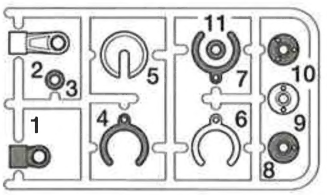

X PARTS ×2
50950

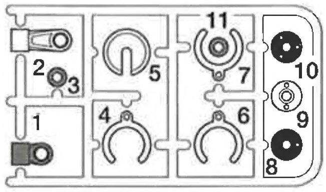

ボディ・・・・・・・・・・・・・・・×1
Body 1825294
Karosserie
Carrosserie

ステッカー・・・・・・・・・・・×1
Sticker 9495439
Aufkleber
Autocollant

アルミテープ・・・・・・・・・×1
Aluminum tape 9495439
Aluminium-Klebefolie
Bande aluminium adhésive

アンテナパイプ・・・・・・・×1
Antenna pipe 6095003
Antennenrohr
Gaine d'antenne

シャーシ・・・・・・・・・・・・・×1
Chassis 51074
Châssis

フロントホイール・・・・・×2
Front wheel 53089
Vorderrad
Roue avant

リヤホイール・・・・・・・・・×2
Rear wheel 53086
Hinterrad
Roue arrière

フロントタイヤ・・・・・・・×2
Front tire 53092
Vorderer Reifen
Pneu avant

リヤタイヤ・・・・・・・・・・・×2
Rear tire 53093
Hinterer Reifen
Pneu arrière

モーター・・・・・・・・・・・・・×1
Motor 7435076
Moteur

A 1~12

9400152

ベアリング袋詰
Bearing bag
Lager-Beutel
Sachet de paliers

RB1 ×4
53008
1150ベアリング
Ball bearing
Kugellager
Roulement à billes

RB2 ×8
0555015
1150プラベアリング
Plastic bearing
Plastik-Lager
Palier en plastique

RB3 ×4
53066
1280ベアリング
Ball bearing
Kugellager
Roulement à billes

MA1 ×2
2080029
3×22mmタッピングビス
Tapping screw
Schneidschraube
Vis taraudeuse

MA2 ×18
50577
3×10mmタッピングビス
Tapping screw
Schneidschraube
Vis taraudeuse

MA3 ×11
50578
3×10mm皿タッピングビス
Tapping screw
Schneidschraube
Vis taraudeuse

MA4 ×6
50574
2×8mm皿タッピングビス
Tapping screw
Schneidschraube
Vis taraudeuse

MA5 ×2
9805636
3×6mm丸ビス
Screw
Schraube
Vis

MA6 ×2
50582
3×14mm段付タッピングビス
Step screw
Paßschraube
Vis décolletée

MA7 ×8
50592
5mmピローボール
Ball connector
Kugelkopf
Connecteur à rotule

MA8 ×1
50576
3mmイモネジ
Grub screw
Madenschraube
Vis pointeau

MA9 ×2
50593
4×6mmフランジパイプ
Flanged tube
Kragenrohr
Tube à flasque

MA10 ×1
50594
2×10mmシャフト
Shaft
Achse
Axe

MA11 ×2
2300010
9mmワッシャー
Washer
Beilagscheibe
Rondelle

MA12 ×2
3454029
リングギヤ
Ring gear
Tellerrad
Couronne

MA13 ×2
51008
ベベルシャフト
Star shaft
Stern-Achse
Support de satellite

MA14 ×6
51008
ベベルギヤ (小)
Small bevel gear
Kegelrad klein
Petit pignon conique

MA15 ×4
51008
ベベルギヤ (大)
Large bevel gear
Kegelrad groß
Grand pignon conique

MA16 ×2
5455040
ベベルピニオンギヤ
Bevel pinion gear
Kegelritzel
Pignon conique

MA17 ×1
3505049
19Tピニオンギヤ
19T Pinion gear
19Z Motorritzel
Pignon moteur 19 dents

MA18 ×1
4305125
モータープレート
Motor plate
Motor-Platte
Plaquette-moteur

MA19 ×2
51082
U型シャフト
U-shaped shaft
U-förmige Achse
Support en U

六角棒レンチ・・・・×1
Hex wrench 50038
Imbusschlüssel
Clé Allen

十字レンチ・・・・・・×1
Box wrench 50038
Steckschlüssel
Clé à tube

グリス・・・・・・・・・・×1
Grease 87025
Fett
Graisse

B 13~22

9400153

MB1 ×4
2090009
4×11.5mm段付ビス
Step screw
Paßschraube
Vis décolletée

MB2 ×2
9805945
3×18mm段付タッピングビス
Step screw
Paßschraube
Vis décolletée

MA6 ×6
50582
3×14mm段付タッピングビス
Step screw
Paßschraube
Vis décolletée

MA7 ×5
50592
5mmピローボール
Ball connector
Kugelkopf
Connecteur à rotule

MB3 ×2
50586
3mmワッシャー
Washer
Beilagscheibe
Rondelle

MB4 ×8
50588
2mmEリング
E-Ring
Circlip

MB5 ×8
50597
3mmOリング(赤)
O-ring (red)
O-Ring (rot)
Joint torique (rouge)

MB6 ×4
50596
5mmアジャスター
Adjuster
Einstellstück
Chape à rotule

MB7 ×2
9805760
3×38mmターンバックルシャフト
Turn-buckle shaft
Spann-Achse
Biellette à pas inversés

MB8 ×4
51081
ドライブシャフト
Drive shaft
Achswelle
Arbre d'entraînement

MB9 ×4
9805756
3×32mmスクリューピン
Screw pin
Schraubzapfen
Cheville à vis

MB10 ×2
50601
ピストンロッド (短)
Piston rod (short)
Kolbenstange (kurz)
Axe de piston (court)

MB11 ×2
9805950
ピストンロッド (長)
Piston rod (long)
Kolbenstange (lang)
Axe de piston (long)

MB12 ×2
50600
オイルシール (緑)
Oil seal (green)
Ölabdichtung (grün)
Joint d'étanchéité (vert)

MB13 ×2
9805486
オイルシール (赤)
Oil seal (red)
Ölabdichtung (rot)
Joint d'étanchéité (rouge)

板レンチ・・・・・・・・・・・・・・・・・・×1
Wrench 4305026
Mutternschlüssel
Clé

ダンパーオイル・・・・・・・・・・・・×1
Damper oil 53443
Dämpfer-Öl
Huile pour amortisseurs

MB14 ×2
9805947
リヤスプリング
Rear coil spring
Hintere Feder
Ressort hélicoïdal arrière

MB15 ×2
9805948
フロントスプリング
Front coil spring
Vordere Feder
Ressort hélicoïdal avant

C 23~30

9400154

MA2 ×6
50577
3×10mmタッピングビス
Tapping screw
Schneidschraube
Vis taraudeuse

MA3 ×7
50578
3×10mm皿タッピングビス
Tapping screw
Schneidschraube
Vis taraudeuse

MC1 ×1
50575
2.6×10mmタッピングビス
Tapping screw
Schneidschraube
Vis taraudeuse

MC2 ×2
9805868
2×10mm丸ビス
Screw
Schraube
Vis

MA7 ×1
50592
5mmピローボール
Ball connector
Kugelkopf
Connecteur à rotule

MB3 ×2
50586
3mmワッシャー
Washer
Beilagscheibe
Rondelle

MC3 ×2
9805758
2mmワッシャー
Washer
Beilagscheibe
Rondelle

ナイロンバンド・・・・・×2
Nylon band 50595
Nylonband
Collier en nylon

MC4 ×4
9805557
4mmフランジロックナット
Flange lock nut
Sicherungsmutter
Ecrou nylstop à flasque

MA10 ×4
50594
2×10mmシャフト
Shaft
Achse
Axe

MC5 ×1
6275013
スイッチカバー
Switch cover
Schalterabdeckung
Couvercle d'interrupteur

MC6 ×2
50197
スナップピン (大)
Snap pin (large)
Federstift (groß)
Epingle métallique (grande)

MC7 ×2
50197
スナップピン (小)
Snap pin (small)
Federstift (klein)
Epingle métallique (petite)

D 31~35

9400155

MD1 ×2
9805662
3×10mmフランジタッピングビス
Flange tapping screw
Kragenschraube
Vis taraudeuse à flasque

MC7 ×2
50197
スナップピン (小)
Snap pin (small)
Federstift (klein)
Epingle métallique (petite)

両面テープ・・・・・・・・・・・・・・・・×2
Double-sided tape 50171
Doppelklebeband
Adhésif double face

AFTER MARKET SERVICE CARD
When purchasing Tamiya replacement parts, please take or send this form to your local Tamiya dealer so that the parts required can be correctly identified and supplied. Please note that specifications, availability and price are subject to change without notice.

KUNDENNACHBETREUUNGS-KARTE
Wenn Sie TAMIYA-Ersatzteile kaufen möchten, nehmen Sie bitte zur Unterstützung dieses Formular mit zu Ihrem örtlichen Fachhändler. Bezüglich der Angaben, der Lagerhaltung der Artikel und der Preise sind Änderungen vorbehalten.

SERVICE APRES-VENTE
LISTE DE PIECES DETACHEES
Afin de vous permettre de vous procurer des pièces de rechange Tamiya, amenez cette liste à votre point de vente Tamiya qui ne manquera pas de vous renseigner. Veuillez noter que les caractéristiques, disponibilité et prix peuvent changer sans avis préalable.

PARTS CODE

1825294		Body & Wing
51074		DF-02 Buthtub Frame
51075		DF-02 A Parts (Gear Case) (A1-A12)
51076		DF-02 B Parts (Upright) (B1-B8)
51077	*1	DF-02 C Parts (Suspension Arm) (C1-C7, 1 pc.)
51078		DF-02 D Parts (Bumper) (D1-D8)
0555105		E Parts (E1-E5)
51079		DF-02 Q Parts (Servo Horn) (Q1-Q5)
50598		CVA Mini Shock Unit II V Parts (V1-V11, 2 pcs.)
50599		CVA Mini Shock Unit II W Parts (W1-W3, 2 pcs.)
50950		CVA Shock Unit II (Short/Long) X Parts (X1-X11, 2 pcs.)
0225073	*1	Y Parts (Y1-Y3, 1 pc.)
51080		DF-02 Spur Gear (70T)
0555104		Differential Gear Case (2 pcs.)
53089		6024 4WD Front Star-Dish Wheels (2 pcs.)
53086		6029 Rear Star-Dish Wheels (2 pcs.)
53092		6024 4WD Spire Spike Front Tires (2 pcs.)
53093		6029 Spire Spike Rear Tires (2 pcs.)
53008		1150 Sealed Ball Bearing (RB1 x4)
0555015		1150 Plastic Bearing (RB2 x10)
53066		1280 Sealed Ball Bearing (RB3 x3)
9400152		Metal Parts Bag A
9400153		Metal Parts Bag B
9400154		Metal Parts Bag C
9400155		Metal Parts Bag D
2080029		3x22mm Tapping Screw (MA1 x1)
50577		3x10mm Tapping Screw (MA2 x10)
50578		3x10mm Countersunk Tapping Screw (MA3 x10)
50574		2x8mm Countersunk Tapping Screw (MA4 x10)
9805636		3x6mm Screw (MA5 x2)
50582		3x14mm Step Screw (MA6 x5)
50592		5mm Ball Connector (MA7 x10)
50576		3mm Grub Screw (MA8 x10)
50038		Tool Set (Box Wrench, Hex Wrench, MA8 x4)
50593		4x6mm Flanged Tube (MA9 x5)
50594		2x10mm Shaft (MA10 x10)
2300010	*1	9mm Washer (MA11 x1)
3454029	*1	Ring Gear (MA12 x1)
51008	*1	Bevel Gear Set (TT-01, TGS) (MA13 x1, MA14 x3, MA15 x2)
5455040	*1	Bevel Pinion Gear (MA16 x1)
3505049		19T Pinion Gear (MA17)
4305125		Motor Plate (MA18)
51082	*1	DF-02 U-Shaped Shaft (MA19 x1)
2090009	*2	4x11.5mm Step Screw (MB1 x1)
9805945		3x18mm Step Screw (MB2 x2)
50586		3mm Washer (MB3 x15)
50588		2mm E-ring (MB4 x15)
50597		Damper O-ring (Red) (MB5 x10)
50596		5mm Adjuster (MB6 x6)
9805760		3x38mm Turnbuckle Shaft (MB7 x2)
51081	*1	DF-02 Drive Shaft (MB8 x2)
9805756		3x32mm Screw Pin (MB9 x4)
50601		CVA Mini Shock Unit II Piston Rod (Short) (MB10 x2)
9805950		Piston Rod (Long) (MB11 x2)
50600		CVA Mini Shock Unit II Oil Seal (Green) (MB12 x6)
9805486		Oil Seal (Red) (MB13 x2)
9805947		Front Coil Spring (MB14 x2)
9805948		Rear Coil Spring (MB15 x2)
50575		2.6x10mm Tapping Screw (MC1 x5)
9805868		2x10mm Screw (MC2 x10)
9805758		2mm Washer (MC3 x5)
9805557		4mm Flange Lock Nut (MC4 x4)
6275013		Switch Cover (MC5)
50197		Snap Pin Set (MC6 x10, MC7 x5)
9805662		3x10mm Flange Tapping Screw (MD1 x5)
4305026		Wrench
50171		Heat Resistant Double-Sided Tape
50595		Nylon Band w/Metal Hook (10 pcs.)
87025		Ceramic Grease
45029		ESC TEU-101BK Instructions x1 ESC (TEU-101BK) x1
7435076		Motor
6095003		Antenna Pipe (30cm)
9495439		Sticker & Aluminum Tape
1050337		Instructions

*1 Requires 2 sets for one car.
*2 Requires 4 sets for one car.

TAMIYA SPARE PARTS & HOP-UP OPTIONS
Tamiya offers Spare Parts & Hop-Up Options for improved performance at the track. Visit your local Tamiya dealer for assistance. Please note that specifications, availability and price are subject to change without notice.

TAMIYA ERSATZTEILE & HOP-UP-TEILE
Für bessere Fahrleistung auf der Piste bietet TAMIYA Ersatzteile und Hop-Up-Teile an. Besuchen Sie Ihren örtlichen Fachhändler, er wird Ihnen helfen. Bezüglich der Angaben, der Lagerhaltung der Artikel und der Preise sind Änderungen vorbehalten.

PIECES DETACHEES ET OPTIONNELLES
Tamiya propose des pièces détachées et optionelles pour améliorer les performances sur la piste. Rendez-vous chez votre détaillant habituel pour tous renseignements. Veuillez noter que les caractéristiques, disponiblités et prix peuvent changer sans avis préalable.

ITEM No.

53011	3x6mm Titanium Round Head Screw (10 pcs.)
53018	3x10mm Titanium Countersunk Tapping Screw (10 pcs.)
53024	4mm Aluminum Flange Lock Nut (10 pcs.)
53056	Pin Type Wheel Adapter
53068	RS-540 Sport-Tuned Motor
53095	3x10mm Titanium Tapping Screw (10 pcs.)
53132	R/C Fluorescent Color Antenna Pipes (4 pcs.)
53141	4WD Touring & Rally Car Lightweight King Pins (4 pcs.)
53159	4mm Anodized Aluminum Flange Lock Nuts (Blue)
53160	4mm Anodized Aluminum Flange Lock Nuts (Red)
53161	4mm Anodized Aluminum Flange Lock Nuts (Gold)
53162	4mm Anodized Aluminum Flange Lock Nuts (Black)
53284	5mm Aluminum Ball Connector (10 pcs.)
53439	Anti-Wear Grease
53443	Silicone Damper Oil Soft Set (#200, #300, #400)
53444	Silicone Damper Oil Medium Set (#500, #600, #700)
53445	Silicone Damper Oil Hard Set (#800, #900, #1000)
53598	Fluorine Coated 5mm Aluminum Ball Connector (10 pcs.)
53642	5mm Aluminum Ball Connector (Blue, 10 pcs.)
53643	5mm Aluminum Ball Connector (Red, 10 pcs.)

部品請求について

★部品をなくしたり、こわした方は、このステッカーが貼られたカスタマーサービス取次店でご注文いただけます。また、当社カスタマーサービスに直接ご注文する場合は、右記の方法でご注文することができます。詳しくは当社カスタマーサービスまでお問い合わせください。

①《郵便振替のご利用法》
郵便局の払込用紙の通信欄に下のカードを参考にITEM番号、スケール、製品名、部品名、数量を必ずご記入ください。振込人住所欄には電話番号もお書きいただき、口座番号・00810-9-1118、加入者名・田宮模型でお振込ください。

②《電話でのご注文もご利用いただけます》
パーツ代金に加えて代引き手数料（315円）をご負担いただければ、代金着払いにより電話でのご注文も承ります。

③《タミヤカード》
タミヤカードを利用されますと部品の入手が早く簡単です。詳しくは、カスタマーサービスまでお問合わせください。

《お問い合わせ番号》
静岡 **054-283-0003**
東京 **03-3899-3765**（静岡へ自動転送）
営業時間/平日（月～金曜日）▶8：00～20：00
土、日、祝日▶8：00～17：00
●タミヤのホームページには豊富な情報が満載です。ぜひご覧ください。www.tamiya.com

0404
TAMIYA
株式会社 タミヤ
静岡市恩田原3-7 〒422-8610

GRAVEL HOUND

1/10 電動RC 4WDレーシングバギー
グラベルハウンド
DF-02 CHASSIS
SHAFT DRIVEN 4WD SYSTEM

ボディ・ウイング	2,550円	1825294
Eパーツ（1台分）	530円	0555105
Yパーツ（1枚）	370円	0225073
デフキャリア（2個）	450円	0555104
1150プラベアリング（10個）	270円	0555015
袋詰A	1,100円	9400152
19Tピニオンギヤ	220円	3505049
リングギヤ（1個）	370円	3454029
ベベルピニオンギヤ（1個）	320円	5455040
モータープレート	120円	4305125
3×6mm丸ビス（2本）	160円	9805636
9mmワッシャー（1個）	120円	2300010
袋詰B	1,350円	9400153
フロントスプリング（2本）	320円	9805947
リヤスプリング（2本）	320円	9805948
ピストンロッド（長・2本）	200円	9805950
オイルシール（赤・2個）	170円	9805486
4×11.5mm段付ビス（1本）	50円	2090009
3×38mmターンバックルシャフト（2本）	280円	9805760
3×32mmスクリューピン（4本）	180円	9805756
3×18mm段付タッピングビス（2本）	200円	9805945
板レンチ	120円	4305026
袋詰C	500円	9400154
スイッチカバー	220円	6275013
2×10mm丸ビス（10本）	220円	9805868
4mmフランジロックナット（4個）	180円	9805557
2mmワッシャー（5個）	200円	9805758
袋詰D	270円	9400155
3×10mmフランジタッピングビス（5本）	200円	9805662
モーター	1,320円	7435076
アンテナパイプ（30cm）	270円	6095003
ステッカー・アルミテープ	830円	9495439
説明図	600円	1050337

この他にも修理や整備のためのRCスペアパーツが発売されています。お近くの模型店店頭、または当社カスタマーサービスでお買い求めください。

		送料	
シャーシ	700円	390円	SP.1074
Aパーツ	600円	390円	SP.1075
Bパーツ（1台分）	600円	240円	SP.1076
Cパーツ×1	500円	200円	SP.1077
Dパーツ	500円	200円	SP.1078
Qパーツ	300円	140円	SP.1079
Vパーツ×2	500円	140円	SP.598
Wパーツ×2	500円	140円	SP.599
Xパーツ×2	500円	140円	SP.950
70Tスパーギヤ	200円	140円	SP.1080
フロントホイール×2	550円	240円	OP.89
リヤホイール×2	550円	240円	OP.86
フロントタイヤ×2	650円	240円	OP.92
リヤタイヤ×2	700円	240円	OP.93
十字レンチ、六角棒レンチ、3mmイモネジ×4	200円	120円	SP.38
耐熱両面テープ	300円	120円	SP.171
スナップピン大×10、小×5	200円	90円	SP.197
2×8mm皿タッピングビス×10	100円	80円	SP.574
2.6×10mmタッピングビス×5	100円	80円	SP.575
3mmイモネジ×10	200円	80円	SP.576
3×10mmタッピングビス×10	100円	80円	SP.577
3×10mm皿タッピングビス×10	100円	80円	SP.578
3×14mm段付タッピングビス×5	100円	80円	SP.582
3mmワッシャー×15	100円	80円	SP.586
2mmEリング×15	100円	80円	SP.588
5mmピローボール×10	300円	80円	SP.592
4×6mmフランジパイプ×5	150円	80円	SP.593
2×10mmステンレスシャフト×10	150円	80円	SP.594
ナイロンバンド×10	150円	80円	SP.595
5mmアジャスター×6	150円	90円	SP.596
3mmOリング（赤）×10	150円	80円	SP.597
オイルシール×6	200円	80円	SP.600
ピストンロッド（短）×2	150円	80円	SP.601
ベベルギヤ小×3、大×2、ベベルシャフト×1	250円	120円	SP.1008
ドライブシャフト×2	600円	140円	SP.1081
U型シャフト×1	200円	90円	SP.1082
1150ラバーシールベアリング×4	1,200円	120円	OP.8
1280ラバーシールベアリング×3	1,200円	120円	OP.66

性能アップのためのオプションパーツも揃って、さらに高性能なマシンに仕上げることも可能です。

OP.NO.			送料
11	3×6mmチタンビス（10本入）	550円	120円
18	3×10mmチタン皿タッピングビス（10本入）	600円	120円
68	RS-540スポーツチューンモーター	1,500円	240円
95	3×10mmチタンタッピングビス（10本入）	600円	120円
132	蛍光カラーアンテナパイプ4本セット	400円	240円
190	コーナーマーカーセット	2,000円	610円
443	シリコンダンパーオイルソフトセット	700円	240円
444	シリコンダンパーオイルミディアムセット	700円	240円
445	シリコンダンパーオイルハードセット	700円	240円
491	コーナーパイロン（5個入）	2,000円	610円
602	ターンバックルレンチ	600円	120円

《送料について》送料が表示されている部品は、送料が別に必要です。部品を2個以上ご注文の場合、最も高い送料（1個分）だけで結構です。部品の合計が5,000円を超える場合、送料はサービスとなります。
★パーツの価格は予告なく変更となる場合があります。

For Japanese use only! ITEM 58328

住所 □□□-□□□□

電話（　　　）　-

氏名